

オンラインカタログ抜粋:

UF-90/M18

現在: 2026-11-18

microsonic GmbH / Phoenixseestraße 7 / 44263 Dortmund / Germany / **T** +49 231 975151-0 / **F** +49 231 975151-51 / **E** info@microsonic.de
microsonic® ist eine eingetragene Marke der microsonic GmbH. Alle Rechte vorbehalten. Änderungen vorbehalten.

UF-90/M18

スケール図

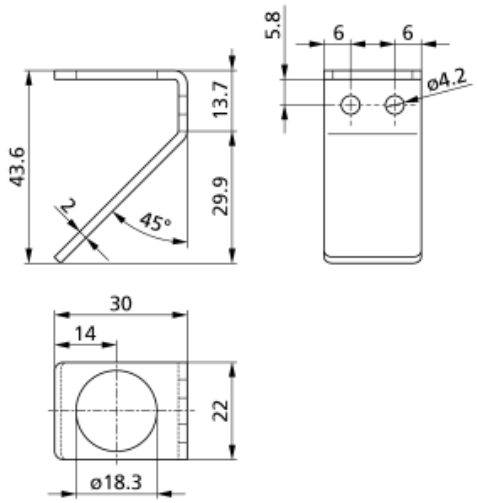

オペレーティングモード	アクセサリー

ハウジング

重量	40 g

アクセサリー

取付可能アクセサリー	M18 メタルスリーブ付きビームディフレクター、 ≤ 0.35 m 検知レンジ