microsonic



온라인 카탈로그 발췌:

# *KST3A-2/M8*

최신 버전: 2026-11-19

microsonic GmbH / Phoenixseestraße 7 / 44263 Dortmund / Germany / **T** +49 231 975151-0 / **F** +49 231 975151-51 / **E** info@microsonic.de
microsonic® ist eine eingetragene Marke der microsonic GmbH. Alle Rechte vorbehalten. Änderungen vorbehalten.

# KST3A-2/M8

## 축척 도면

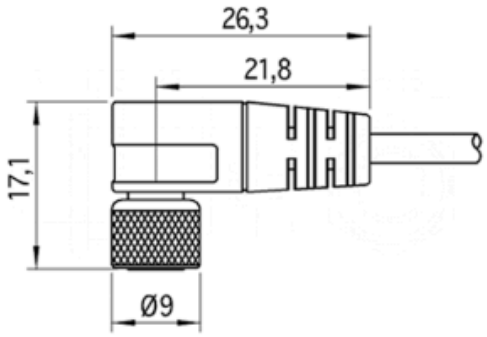


| | |
|---|---|
| 작동 모드/기본 기능 | 액세서리 |

## 하우징

| | |
|---|---|
| EN60529에 따르는 보호등급 | IP 67 |
| 무게 | 70 g |

## 액세서리

| | |
|---|---|
| 분리가능 액세서리 | cable, 3 contacts, female angled connector M8, cable length 2 m |

## 핀 할당

