microsonic

EVERY THING ULTRA SONIC

Выдержка из нашего онлайн-каталога:

Ipc+ ультразвуковые датчики

По состоянию на: 2026-10-17

microsonic GmbH / Phoenixseestraße 7 / 44263 Dortmund / Germany / **T** +49 231 975151-0 / **F** +49 231 975151-51 / **E** info@microsonic.de
microsonic® ist eine eingetragene Marke der microsonic GmbH. Alle Rechte vorbehalten. Änderungen vorbehalten.

Ipc+

Ipc+ оптимальное оборудование: 2 двухтактных выхода или 1 двухтактный выход с одним аналоговым выходом в корпусе M18.

Основные характеристики

- Аналоговый выход 4–20 мА или 0–10 В and 1 дискретный выход Push-Pull
- IO-Link интерфейс > для поддержки нового стандарта в промышленности
- Smart Sensor Profiles > more transparency between IO-Link Devices
- Improved temperature compensation > adjustment to working conditions within 120 seconds
- UL Listed to Canadian and US safety standards

Конфигурация

- 2 дискретный выход Push-Pull > pnp/npn типа
- 4 диапазона обнаружения с рабочей зоной от 20 мм до 1.3 м
- Microsonic teach-in на контакте №5
- 0,10 мм точность
- 10–30 В напряжения питания
- LinkControl > для конфигурирования датчика с ПК

Ipc+ ультразвуковые датчики

оборудованы по выбору двумя переключающими выходами Push-Pull или аналоговым выходом и переключающим выходом Push-Pull. Компактная серия с корпусом M18 охватывает четыре дальности действия датчика от 20 мм до 1,30 м.

Ультразвуковые датчики с двухконтактным выходным каскадом Push-Pull поддерживают SIO и IO-Link режим. Датчики с аналоговым выходом по выбору могут поставляться с выходом по току 4–20 мА или с выходом по напряжению 0–10 В. В режиме SIO датчики устанавливаются с использованием процедуры обучения microsonic Teach-in на контакте 5.

Семейство датчиков Ipc+

имеет 2 типа выхода и 4 диапазона обнаружения

2 дискретный выход Push-Pull (pnp/npn типа) and IO-Link-Interface

1 Push-Pull дискретный выход and аналоговый выход 4–20 мА или 0–10 В

Датчики с дискретным выходом имеют три режима работы:

- Одна точка переключения
- Двусторонний отражающий барьер
- Оконный режим

Teach-in для одного дискретного выхода

- Расположите объект обнаружения на расстоянии (1)
- Подайте $+U_B$ на контакт 5 примерно на 3 секунды
- Затем подайте $+U_B$ на контакт 5 снова на 1 секунду

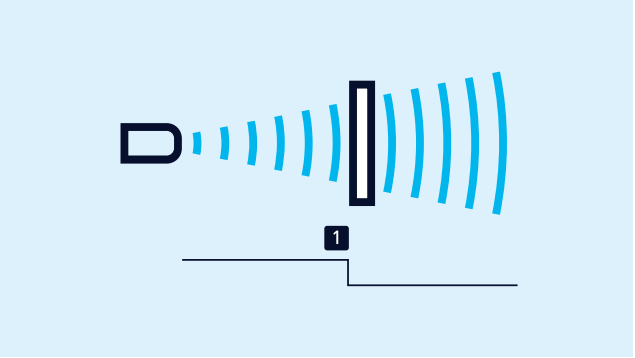

Teach-in для одного дискретного выхода

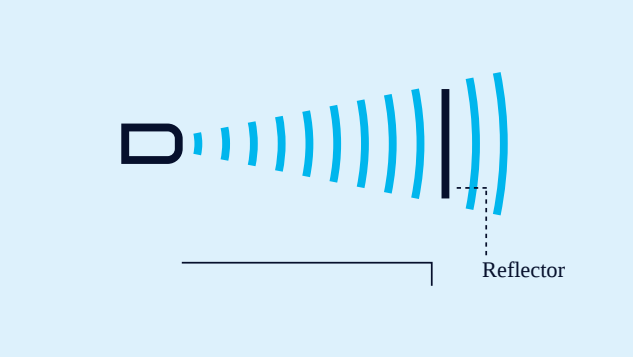

Teach-in для двустороннего отражающего барьера

Teach-in для двустороннего отражающего барьера

с фиксированным отражателем:

- Подать $+U_B$ на контакт 5 примерно на 3 секунды
- Затем подать $+U_B$ на контакт 5 снова примерно на 10 секунд

Для настройки окна:

- установите объект, перекрывая луч ультразвука, на желаемом расстоянии от датчика (1),
- после чего нажмите кнопку в течение ок. 3 секунд,
- передвиньте объект на новое расстояние от датчика (2),
- а затем нажмите ее еще раз в течение ок. 1 секунды - готово.

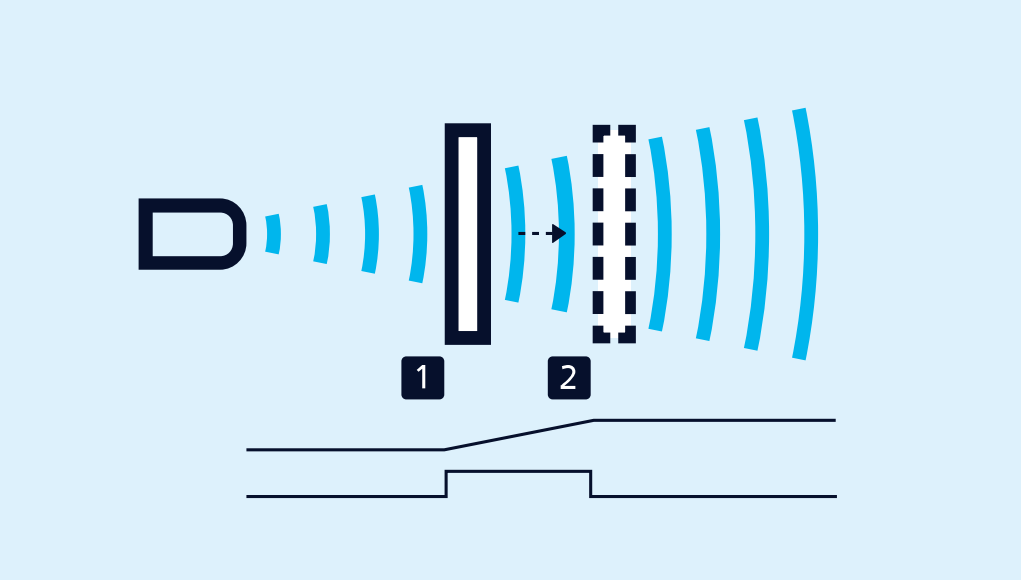

Teach-in настройки аналогового сигнала или окна по двум переключающим точкам

НЗ/НО контакты

и увеличение/уменьшение аналогового сигнала может быть выбрано через контакт 5.

LinkControl

опция, позволяющая настроить расширенное число параметров датчиков Ipc+. LCA-2 LinkControl адаптер в качестве аксессуара используется для подключения датчиков к компьютеру.

Датчик подключается к ПК через LCA-2 для программирования.

Синхронизация

позволяет одновременно использовать несколько датчиков Ipc+. Для того, чтобы избежать перекрестных помех, датчики могут быть синхронизированы друг с другом. Для этого, необходимо электрически соединить все датчики через контакт 5.

Для синхронизации более чем 10 датчиков, необходимо применять SyncBox1 , (заказывается отдельно, как аксессуар)

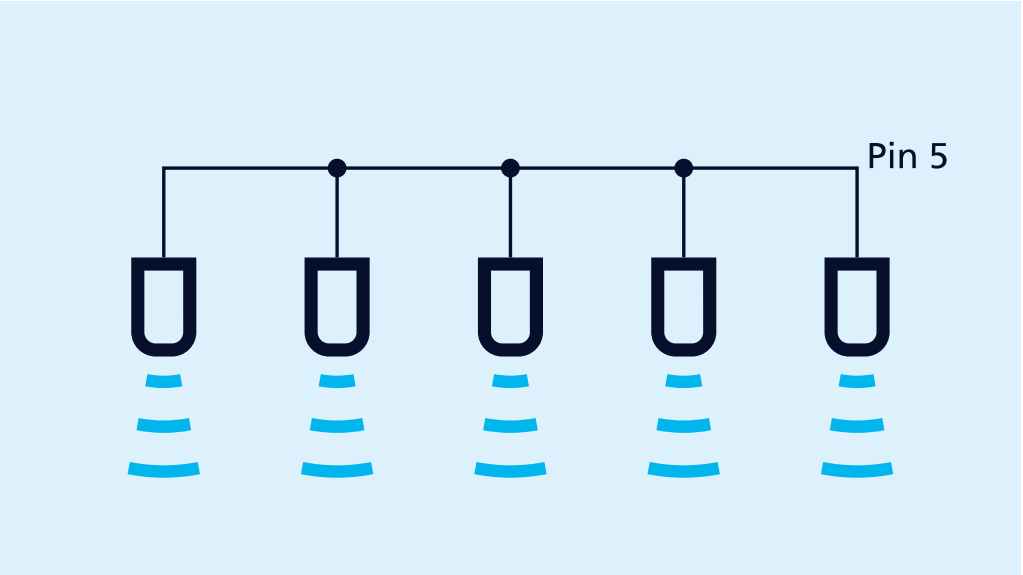

Синхронизация через контакт № 5

IO-Link интегрирован

в версии 1.1. Ультразвуковые датчики Ipc+ оборудованы Smart Sensor Profile, который обеспечивает большую транспарентность между устройствами IO-Link.

У вас есть особые условия?

Нет ничего проще.

С нами Вам удастся легко найти индивидуальное решение.
Давайте поговорим о Вашей задаче.: +49 231 97 51 51-55.

Ipc+15/CFF

Масштабный чертеж

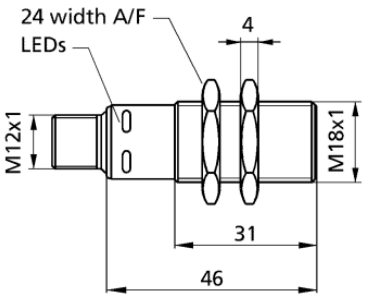

Зона обнаружения

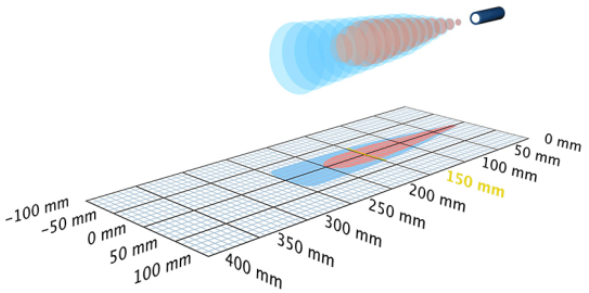

2 x Push-Pull | 250 mm

Модель	цилиндрический M18
Режим работы	IO-Link бесконтактный выключатель / отражающий режим оконный режим отражающий барьер
Особенности	IO-Link UL Listed

Ультразвуковых конкретных

Средств измерений	Распространение отраженного сигнала по времени задержки
Преобразователь частоты	380 kHz
Слепые зоны	20 mm
Дальность действия	150 mm
Максимальная дальность	250 mm
Разрешение	0.10 мм
Воспроизводимость	± 0.15 %
Точность	± 1 % (температурный дрейф внутренней компенсации)

Ipc+15/WK/CFF

Масштабный чертеж

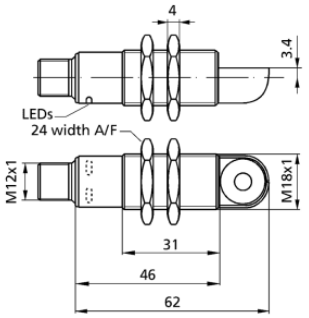

Зона обнаружения

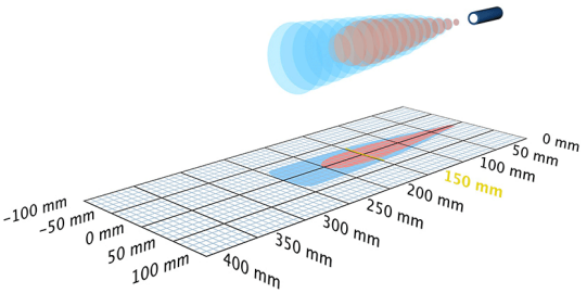

2 x Push-Pull | 250 mm

Модель	цилиндрический M18
Режим работы	IO-Link бесконтактный выключатель / отражающий режим оконный режим отражающий барьер
Особенности	90°-Winkelkopf IO-Link Smart Sensor Profile UL Listed

Электрические данные

Рабочее напряжение U_B	10 - 30 VDC, защита от обратной полярности
Пульсации напряжения	± 10 %
Ток холостого потребления	≤ 50 mA
Тип соединения	5-контактным разъемом M12 инициатора

Выходы

Выход 1	релейный выход Push-Pull, U_B-3 V, -U_B+3 V,I_{max} = 100 mA NOC/NCC adjustable, short-circuit-proof
Ausgang 2	релейный выход Push-Pull, U_B-3 V, -U_B+3 V,I_{max} = 100 mA NOC/NCC adjustable, short-circuit-proof
Гистерезис	2,0 мм
Частота переключений	25 Hz
Время реакции	32 ms
Задержка до наличия	< 300 ms

Входы

Вход 1	Вход COM порт синхронизационный вход teach-in вход

Корпус

Материал	латунные втулки, никелированные, пластиковые детали, PBT, PA
Ультразвукового преобразователя	полиуретановой пены, эпоксидной смолы с содержанием стекла
Класс защиты по EN 60529	IP 67
Рабочая температура	-25 ° C до +70 ° C
Температура хранения	-40 ° C до +85 ° C
Вес	35 g
Последующие версии	Ipc+15/WK/CFF
Последующие версии	90 ° угловая головка

Ультразвуковых конкретных

Средств измерений	Распростронение отраженного сигнала по времени задержки
Преобразователь частоты	380 kHz
Слепые зоны	20 mm
Дальность действия	150 mm
Максимальная дальность	250 mm
Разрешение	0.10 мм
Воспроизводимость	± 0.15 %
Точность	± 1 % (температурный дрейф внутренней компенсации)

Электрические данные

Рабочее напряжение U_B	10 - 30 VDC, защита от обратной полярности
Пульсации напряжения	± 10 %
Ток холостого потребления	≤ 50 mA
Тип соединения	5-контактным разъемом M12 инициатора

Выходы

Выход 1	релейный выход Push-Pull, U_B-3 V, -U_B+3 V,I_{max} = 100 mA NOC/NCC adjustable, short-circuit-proof
Ausgang 2	релейный выход Push-Pull, U_B-3 V, -U_B+3 V,I_{max} = 100 mA NOC/NCC adjustable, short-circuit-proof
Гистерезис	2,0 мм
Частота переключений	25 Hz
Время реакции	32 ms
Задержка до наличия	< 300 ms

Входы

Вход 1	Вход COM порт синхронизационный вход teach-in вход

Технические характеристики/ характеристики

Температурная компенсация	да
Управления	Вход COM порт
Возможности для настройки	режим «обучения» через COM вход на контакт 5 LCA-2 с LinkControl IO-Link
Synchronisation	да
Мультиплекс	да
Индикаторы	2 x зеленый светодиод, 2 x желтый светодиод

Аксессуары

Развертываемые аксессуары	KST5A-2/M12 KST5A-5/M12 KST5G-2/M12 KST5G-5/M12 BF-18 LCA-2 LCA-2 Koffer SyncBox1 UF-90/M18

Назначение контактов

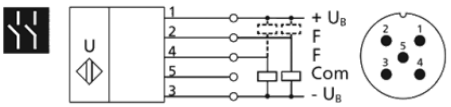

Корпус

Материал	латунные втулки, никелированные, пластиковые детали, PBT, PA
Ультразвукового преобразователя	полиуретановой пены, эпоксидной смолы с содержанием стекла
Класс защиты по EN 60529	IP 67
Рабочая температура	-25 ° C до +70 ° C
Температура хранения	-40 ° C до +85 ° C
Вес	40 g

Технические характеристики/ характеристики

Температурная компенсация	да
Управления	Вход COM порт
Возможности для настройки	режим «обучения» через COM вход на контакт 5 LCA-2 с LinkControl IO-Link
Synchronisation	да
Мультиплекс	да
Индикаторы	2 x зеленый светодиод, 2 x желтый светодиод

Аксессуары

Развертываемые аксессуары	KST5A-2/M12 KST5A-5/M12 KST5G-2/M12 BF-18 LCA-2 LCA-2 Koffer SyncBox1 UF-90/M18

Назначение контактов

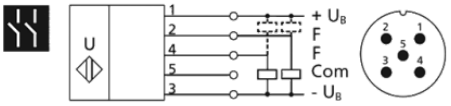

Ipc+15/CFI

Масштабный чертеж

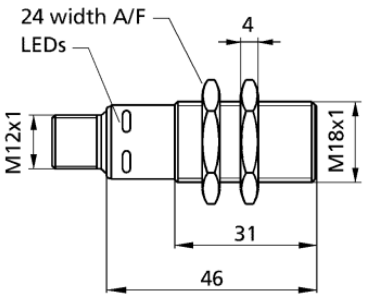

Зона обнаружения

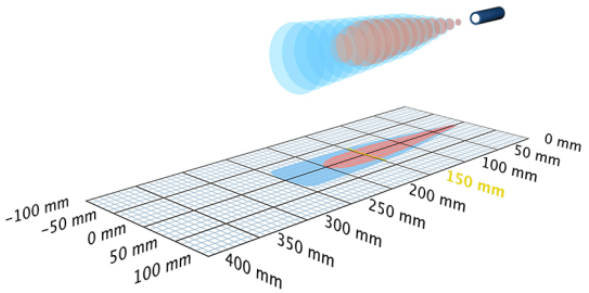

1 x Push-Pull + 1 x analog 4-20 mA

250 mm

Модель	цилиндрический M18
Режим работы	IO-Link бесконтактный выключатель / отражающий режим оконный режим отражающий барьер аналоговое измерение расстояния
Особенности	IO-Link Smart Sensor Profile

Ультразвуковых конкретных

Средств измерений	Распростронение отраженного сигнала по времени задержки
Преобразователь частоты	380 kHz
Слепые зоны	20 mm
Дальность действия	150 mm
Максимальная дальность	250 mm
Воспроизводимость	± 0.15 %
Точность	± 1 % (температурный дрейф внутренней компенсации)

Ipc+15/WK/CFI

Масштабный чертеж

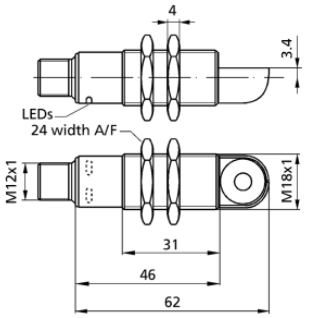

Зона обнаружения

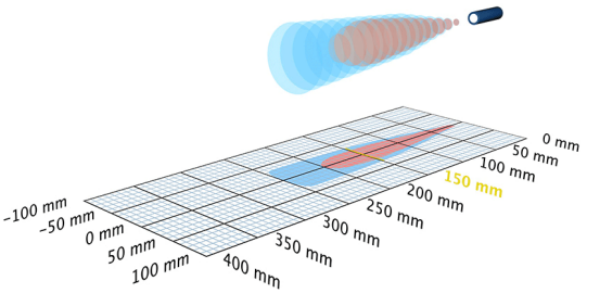

1 x Push-Pull + 1 x analog 4-20 mA

250 mm

Модель	цилиндрический M18
Режим работы	IO-Link бесконтактный выключатель / отражающий режим оконный режим отражающий барьер аналоговое измерение расстояния
Особенности	90° angular head IO-Link Smart Sensor Profile

Электрические данные

Рабочее напряжение U_B	10 - 30 VDC, защита от обратной полярности
Пульсации напряжения	± 10 %
Ток холостого потребления	≤ 50 mA
Тип соединения	5-контактным разъемом M12 инициатора

Выходы

Выход 1	аналоговый выход ток: 4-20 мА регулируемая настройка
Ausgang 2	релейный выход Push-Pull, U_B-3 V, -U_B+3 V,I_{max} = 100 mA NOC/NCC adjustable, short-circuit-proof
Гистерезис	2,0 мм
Частота переключений	25 Hz
Время реакции	32 ms
Задержка до наличия	< 300 ms

Входы

Вход 1	Вход COM порт синхронизационный вход teach-in вход

Корпус

Материал	латунные втулки, никелированные, пластиковые детали, PBT, PA
Ультразвукового преобразователя	полиуретановой пены, эпоксидной смолы с содержанием стекла
Класс защиты по EN 60529	IP 67
Рабочая температура	-25 ° C до +70 ° C
Температура хранения	-40 ° C до +85 ° C
Вес	35 g
Последующие версии	Ipc+15/WK/CFI
Последующие версии	90 ° угловая головка

Ультразвуковых конкретных

Средств измерений	Распростронение отраженного сигнала по времени задержки
Преобразователь частоты	380 kHz
Слепые зоны	20 mm
Дальность действия	150 mm
Максимальная дальность	250 mm
Воспроизводимость	± 0.15 %
Точность	± 1 % (температурный дрейф внутренней компенсации)

Электрические данные

Рабочее напряжение U_B	10 - 30 VDC, защита от обратной полярности
Пульсации напряжения	± 10 %
Ток холостого потребления	≤ 50 mA
Тип соединения	5-контактным разъемом M12 инициатора

Выходы

Выход 1	аналоговый выход ток: 4-20 мА регулируемая настройка
Ausgang 2	релейный выход Push-Pull, U_B-3 V, -U_B+3 V,I_{max} = 100 mA NOC/NCC adjustable, short-circuit-proof
Гистерезис	2,0 мм
Частота переключений	25 Hz
Время реакции	32 ms
Задержка до наличия	< 300 ms

Входы

Вход 1	Вход COM порт синхронизационный вход teach-in вход

Технические характеристики/ характеристики

Температурная компенсация	да
Управления	Вход COM порт
Возможности для настройки	режим «обучения» через COM вход на контакт 5 LCA-2 с LinkControl IO-Link
Synchronisation	да
Мультиплекс	да
Индикаторы	2 x зеленый светодиод, 2 x желтый светодиод

Аксессуары

Развертываемые аксессуары	KST5A-2/M12 KST5A-5/M12 KST5G-2/M12 KST5G-5/M12 BF-18 LCA-2 LCA-2 Koffer SyncBox1 UF-90/M18

Назначение контактов

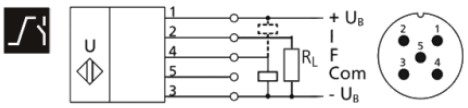

Корпус

Материал	латунные втулки, никелированные, пластиковые детали, PBT, PA
Ультразвукового преобразователя	полиуретановой пены, эпоксидной смолы с содержанием стекла
Класс защиты по EN 60529	IP 67
Рабочая температура	-25 ° C до +70 ° C
Температура хранения	-40 ° C до +85 ° C
Вес	40 g

Технические характеристики/ характеристики

Температурная компенсация	да
Управления	Вход COM порт
Возможности для настройки	режим «обучения» через COM вход на контакт 5 LCA-2 с LinkControl IO-Link
Synchronisation	да
Мультиплекс	да
Индикаторы	2 x зеленый светодиод, 2 x желтый светодиод

Аксессуары

Развертываемые аксессуары	KST5A-2/M12 KST5A-5/M12 KST5G-2/M12 BF-18 LCA-2 LCA-2 Koffer SyncBox1 UF-90/M18

Назначение контактов

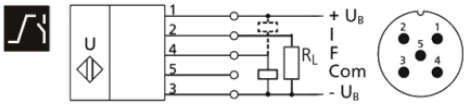

Ipc+15/CFU

Масштабный чертеж

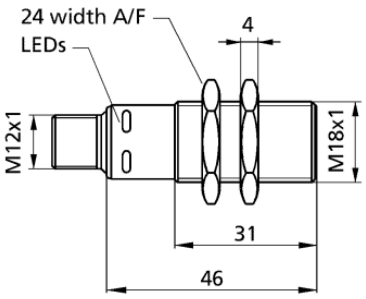

Зона обнаружения

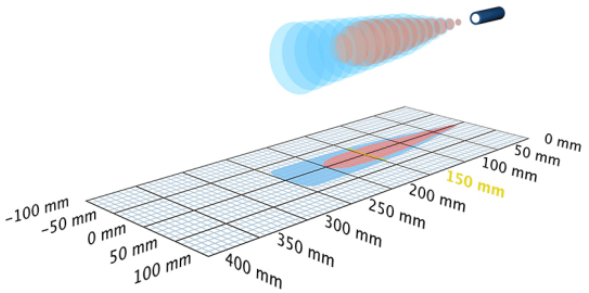

1 x Push-Pull + 1 x analog 0-10 V

250 mm

Модель	цилиндрический M18
Режим работы	IO-Link бесконтактный выключатель / отражающий режим оконный режим отражающий барьер аналоговое измерение расстояния
Особенности	IO-Link Smart Sensor Profile UL Listed

Ipc+15/WK/CFU

Масштабный чертеж

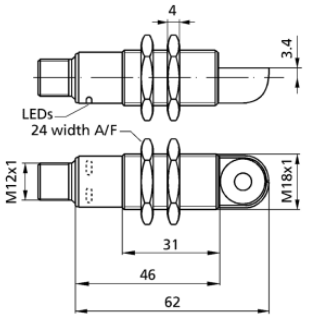

Зона обнаружения

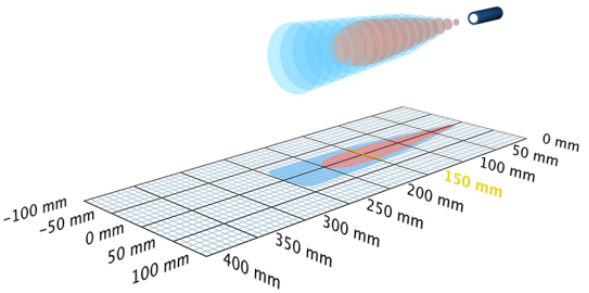

1 x Push-Pull + 1 x analog 0-10 V

250 mm

Модель	цилиндрический M18
Режим работы	IO-Link бесконтактный выключатель / отражающий режим оконный режим отражающий барьер аналоговое измерение расстояния
Особенности	90°-Winkelkopf IO-Link Smart Sensor Profile UL Listed

Ультразвуковых конкретных

Средств измерений	Распростронение отраженного сигнала по времени задержки
Преобразователь частоты	380 kHz
Слепые зоны	20 mm
Дальность действия	150 mm
Максимальная дальность	250 mm
Воспроизводимость	± 0.15 %
Точность	± 1 % (температурный дрейф внутренней компенсации)

Электрические данные

Рабочее напряжение U_B	10 - 30 VDC, защита от обратной полярности
Пульсации напряжения	± 10 %
Ток холостого потребления	≤ 50 mA
Тип соединения	5-контактным разъемом M12 инициатора

Выходы

Выход 1	аналоговый выход уапряжение питания: 0-10 В, защита от короткого замыкания, регулируемая настройка
Ausgang 2	релейный выход Push-Pull, U_B-3 V, -U_B+3 V,I_{max} = 100 mA NOC/NCC adjustable, short-circuit-proof
Гистерезис	2,0 мм
Частота переключений	25 Hz
Время реакции	32 ms
Задержка до наличия	< 300 ms

Входы

Вход 1	Вход COM порт синхронизационный вход teach-in вход

Ультразвуковых конкретных

Средств измерений	Распростронение отраженного сигнала по времени задержки
Преобразователь частоты	380 kHz
Слепые зоны	20 mm
Дальность действия	150 mm
Максимальная дальность	250 mm
Воспроизводимость	± 0.15 %
Точность	± 1 % (температурный дрейф внутренней компенсации)

Электрические данные

Рабочее напряжение U_B	10 - 30 VDC, защита от обратной полярности
Пульсации напряжения	± 10 %
Ток холостого потребления	≤ 50 mA
Тип соединения	5-контактным разъемом M12 инициатора

Выходы

Выход 1	аналоговый выход уапряжение питания: 0-10 В, защита от короткого замыкания, регулируемая настройка
Ausgang 2	релейный выход Push-Pull, U_B-3 V, -U_B+3 V,I_{max} = 100 mA NOC/NCC adjustable, short-circuit-proof
Гистерезис	2,0 мм
Частота переключений	25 Hz
Время реакции	32 ms
Задержка до наличия	< 300 ms

Входы

Вход 1	Вход COM порт синхронизационный вход teach-in вход

Корпус

Материал	латунные втулки, никелированные, пластиковые детали, PBT, PA
Ультразвукового преобразователя	полиуретановой пены, эпоксидной смолы с содержанием стекла
Класс защиты по EN 60529	IP 67
Рабочая температура	-25 ° C до +70 ° C
Температура хранения	-40 ° C до +85 ° C
Вес	35 g
Последующие версии	Ipc+15/WK/CFU
Последующие версии	90 ° угловая головка

Технические характеристики/ характеристики

Температурная компенсация	да
Управления	Вход COM порт
Возможности для настройки	режим «обучения» через COM вход на контакт 5 LCA-2 с LinkControl IO-Link
Synchronisation	да
Мультиплекс	да
Индикаторы	2 x зеленый светодиод, 2 x желтый светодиод

Аксессуары

Развертываемые аксессуары	KST5A-2/M12 KST5A-5/M12 KST5G-2/M12 KST5G-5/M12 BF-18 LCA-2 LCA-2 Koffer SyncBox1 UF-90/M18

Назначение контактов

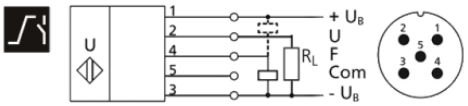

Корпус

Материал	латунные втулки, никелированные, пластиковые детали, PBT, PA
Ультразвукового преобразователя	полиуретановой пены, эпоксидной смолы с содержанием стекла
Класс защиты по EN 60529	IP 67
Рабочая температура	-25 ° C до +70 ° C
Температура хранения	-40 ° C до +85 ° C
Вес	40 g

Технические характеристики/ характеристики

Температурная компенсация	да
Управления	Вход COM порт
Возможности для настройки	режим «обучения» через COM вход на контакт 5 LCA-2 с LinkControl IO-Link
Synchronisation	да
Мультиплекс	да
Индикаторы	2 x зеленый светодиод, 2 x желтый светодиод

Аксессуары

Развертываемые аксессуары	KST5A-2/M12 KST5A-5/M12 KST5G-2/M12 BF-18 LCA-2 LCA-2 Koffer SyncBox1 UF-90/M18

Назначение контактов

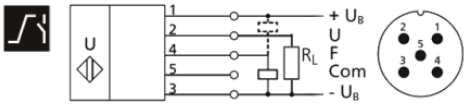

Ipc+25/CFF

Масштабный чертеж

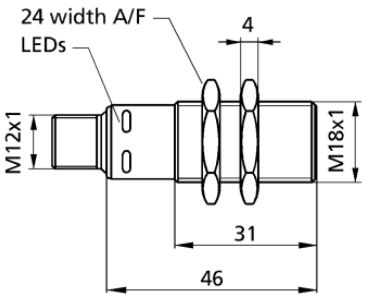

Зона обнаружения

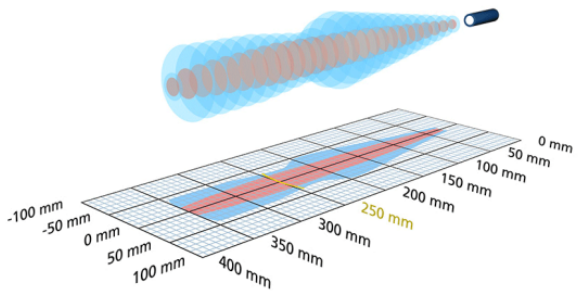

2 x Push-Pull | 350 mm

Модель	цилиндрический M18
Режим работы	IO-Link бесконтактный выключатель / отражающий режим оконный режим отражающий барьер
Особенности	IO-Link Smart Sensor Profile UL Listed

Ультразвуковых конкретных

Средств измерений	Распростронение отраженного сигнала по времени задержки
Преобразователь частоты	320 kHz
Слепые зоны	30 mm
Дальность действия	250 mm
Максимальная дальность	350 mm
Разрешение	0.10 мм
Воспроизводимость	± 0.15 %
Точность	± 1 % (температурный дрейф внутренней компенсации)

Ipc+25/WK/CFF

Масштабный чертеж

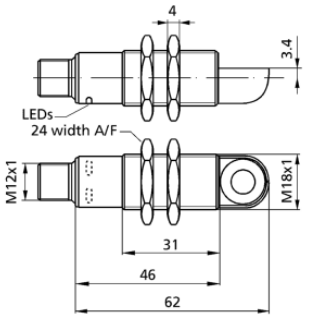

Зона обнаружения

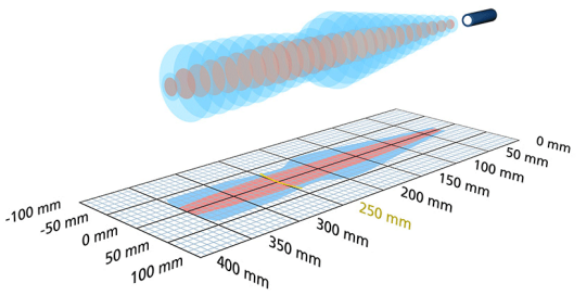

2 x Push-Pull | 350 mm

Модель	цилиндрический M18
Режим работы	IO-Link бесконтактный выключатель / отражающий режим оконный режим отражающий барьер
Особенности	90°-Winkelkopf IO-Link Smart Sensor Profile UL Listed

Электрические данные

Рабочее напряжение U_B	10 - 30 VDC, защита от обратной полярности
Пульсации напряжения	± 10 %
Ток холостого потребления	≤ 50 mA
Тип соединения	5-контактным разъемом M12 инициатора

Выходы

Выход 1	релейный выход Push-Pull, U_B-3 V, -U_B+3 V,I_{max} = 100 mA NOC/NCC adjustable, short-circuit-proof
Ausgang 2	релейный выход Push-Pull, U_B-3 V, -U_B+3 V,I_{max} = 100 mA NOC/NCC adjustable, short-circuit-proof
Гистерезис	3 mm
Частота переключений	25 Hz
Время реакции	32 ms
Задержка до наличия	< 300 ms

Входы

Вход 1	Вход COM порт синхронизационный вход teach-in вход

Корпус

Материал	латунные втулки, никелированные, пластиковые детали, PBT, PA
Ультразвукового преобразователя	полиуретановой пены, эпоксидной смолы с содержанием стекла
Класс защиты по EN 60529	IP 67
Рабочая температура	-25 ° C до +70 ° C
Температура хранения	-40 ° C до +85 ° C
Вес	35 g
Последующие версии	Ipc+25/WK/CFF
Последующие версии	90 ° угловая головка

Ультразвуковых конкретных

Средств измерений	Распростронение отраженного сигнала по времени задержки
Преобразователь частоты	320 kHz
Слепые зоны	30 mm
Дальность действия	250 mm
Максимальная дальность	350 mm
Разрешение	0.10 мм
Воспроизводимость	± 0.15 %
Точность	± 1 % (температурный дрейф внутренней компенсации)

Электрические данные

Рабочее напряжение U_B	10 - 30 VDC, защита от обратной полярности
Пульсации напряжения	± 10 %
Ток холостого потребления	≤ 50 mA
Тип соединения	5-контактным разъемом M12 инициатора

Выходы

Выход 1	релейный выход Push-Pull, U_B-3 V, -U_B+3 V,I_{max} = 100 mA NOC/NCC adjustable, short-circuit-proof
Ausgang 2	релейный выход Push-Pull, U_B-3 V, -U_B+3 V,I_{max} = 100 mA NOC/NCC adjustable, short-circuit-proof
Гистерезис	3 mm
Частота переключений	25 Hz
Время реакции	32 ms
Задержка до наличия	< 300 ms

Входы

Вход 1	Вход COM порт синхронизационный вход teach-in вход

Технические характеристики/ характеристики

Температурная компенсация	да
Управления	Вход COM порт
Возможности для настройки	режим «обучения» через COM вход на контакт 5 LCA-2 с LinkControl IO-Link
Synchronisation	да
Мультиплекс	да
Индикаторы	2 x зеленый светодиод, 2 x желтый светодиод

Аксессуары

Развертываемые аксессуары	KST5A-2/M12 KST5A-5/M12 KST5G-2/M12 KST5G-5/M12 BF-18 LCA-2 LCA-2 Koffer SyncBox1 UF-90/M18

Назначение контактов

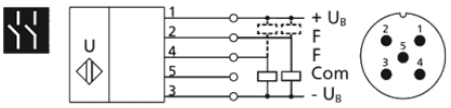

Корпус

Материал	латунные втулки, никелированные, пластиковые детали, PBT, PA
Ультразвукового преобразователя	полиуретановой пены, эпоксидной смолы с содержанием стекла
Класс защиты по EN 60529	IP 67
Рабочая температура	-25 ° C до +70 ° C
Температура хранения	-40 ° C до +85 ° C
Вес	40 g

Технические характеристики/ характеристики

Температурная компенсация	да
Управления	Вход COM порт
Возможности для настройки	режим «обучения» через COM вход на контакт 5 LCA-2 с LinkControl IO-Link
Synchronisation	да
Мультиплекс	да
Индикаторы	2 x зеленый светодиод, 2 x желтый светодиод

Аксессуары

Развертываемые аксессуары	KST5A-2/M12 KST5A-5/M12 KST5G-2/M12 BF-18 LCA-2 LCA-2 Koffer SyncBox1 UF-90/M18

Назначение контактов

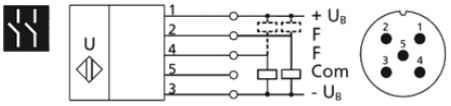

Ipc+25/CFI

Масштабный чертеж

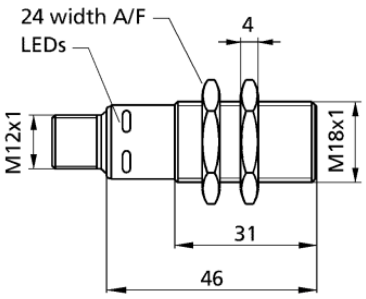

Зона обнаружения

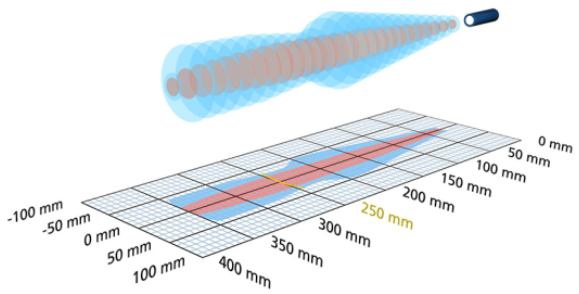

1 x Push-Pull + 1 x analog 4-20 mA

350 mm

Модель	цилиндрический M18
Режим работы	IO-Link бесконтактный выключатель / отражающий режим оконный режим отражающий барьер аналоговое измерение расстояния
Особенности	IO-Link Smart Sensor Profile

Ультразвуковых конкретных

Средств измерений	Распростронение отраженного сигнала по времени задержки
Преобразователь частоты	320 kHz
Слепые зоны	30 mm
Дальность действия	250 mm
Максимальная дальность	350 mm
Воспроизводимость	± 0.15 %
Точность	± 1 % (температурный дрейф внутренней компенсации)

Ipc+25/WK/CFI

Масштабный чертеж

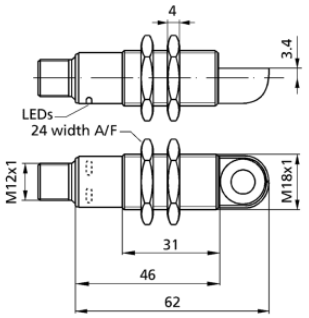

Зона обнаружения

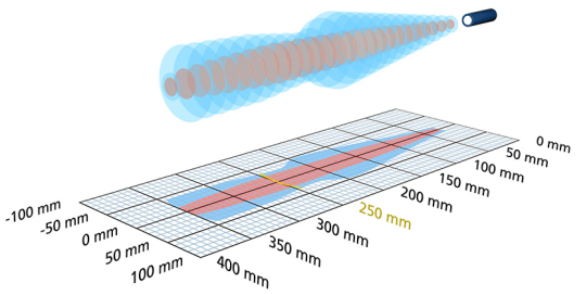

1 x Push-Pull + 1 x analog 4-20 mA

350 mm

Модель	цилиндрический M18
Режим работы	IO-Link бесконтактный выключатель / отражающий режим оконный режим отражающий барьер аналоговое измерение расстояния
Особенности	90° angular head IO-Link Smart Sensor Profile

Электрические данные

Рабочее напряжение U_B	10 - 30 VDC, защита от обратной полярности
Пульсации напряжения	± 10 %
Ток холостого потребления	≤ 50 mA
Тип соединения	5-контактным разъемом M12 инициатора

Выходы

Выход 1	аналоговый выход ток: 4-20 мА регулируемая настройка
Ausgang 2	релейный выход Push-Pull, U_B-3 V, -U_B+3 V,I_{max} = 100 mA NOC/NCC adjustable, short-circuit-proof
Гистерезис	3 mm
Частота переключений	25 Hz
Время реакции	32 ms
Задержка до наличия	< 300 ms

Входы

Вход 1	Вход COM порт синхронизационный вход teach-in вход

Корпус

Материал	латунные втулки, никелированные, пластиковые детали, PBT, PA
Ультразвукового преобразователя	полиуретановой пены, эпоксидной смолы с содержанием стекла
Класс защиты по EN 60529	IP 67
Рабочая температура	-25 ° C до +70 ° C
Температура хранения	-40 ° C до +85 ° C
Вес	35 g
Последующие версии	Ipc+25/WK/CFI
Последующие версии	90 ° угловая головка

Ультразвуковых конкретных

Средств измерений	Распростронение отраженного сигнала по времени задержки
Преобразователь частоты	320 kHz
Слепые зоны	30 mm
Дальность действия	250 mm
Максимальная дальность	350 mm
Воспроизводимость	± 0.15 %
Точность	± 1 % (температурный дрейф внутренней компенсации)

Электрические данные

Рабочее напряжение U_B	10 - 30 VDC, защита от обратной полярности
Пульсации напряжения	± 10 %
Ток холостого потребления	≤ 50 mA
Тип соединения	5-контактным разъемом M12 инициатора

Выходы

Выход 1	аналоговый выход ток: 4-20 мА регулируемая настройка
Ausgang 2	релейный выход Push-Pull, U_B-3 V, -U_B+3 V,I_{max} = 100 mA NOC/NCC adjustable, short-circuit-proof
Гистерезис	3 mm
Частота переключений	25 Hz
Время реакции	32 ms
Задержка до наличия	< 300 ms

Входы

Вход 1	Com-Eingang Teach-in-Eingang Synchronisations-Eingang

Технические характеристики/ характеристики

Температурная компенсация	да
Управления	Вход COM порт
Возможности для настройки	режим «обучения» через COM вход на контакт 5 LCA-2 с LinkControl IO-Link
Synchronisation	да
Мультиплекс	да
Индикаторы	2 x зеленый светодиод, 2 x желтый светодиод

Аксессуары

Развертываемые аксессуары	KST5A-2/M12 KST5A-5/M12 KST5G-2/M12 KST5G-5/M12 BF-18 LCA-2 LCA-2 Koffer SyncBox1 UF-90/M18

Назначение контактов

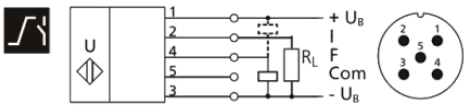

Корпус

Материал	латунные втулки, никелированные, пластиковые детали, PBT, PA
Ультразвукового преобразователя	полиуретановой пены, эпоксидной смолы с содержанием стекла
Класс защиты по EN 60529	IP 67
Рабочая температура	-25 ° C до +70 ° C
Температура хранения	-40 ° C до +85 ° C
Вес	40 g

Технические характеристики/ характеристики

Температурная компенсация	да
Управления	Вход COM порт
Возможности для настройки	режим «обучения» через COM вход на контакт 5 LCA-2 с LinkControl IO-Link
Synchronisation	да
Мультиплекс	да
Индикаторы	2 x зеленый светодиод, 2 x желтый светодиод

Аксессуары

Развертываемые аксессуары	KST5A-2/M12 KST5A-5/M12 KST5G-2/M12 BF-18 LCA-2 LCA-2 Koffer SyncBox1 UF-90/M18

Назначение контактов

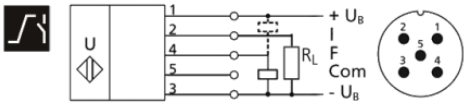

Ipc+25/CFU

Масштабный чертеж

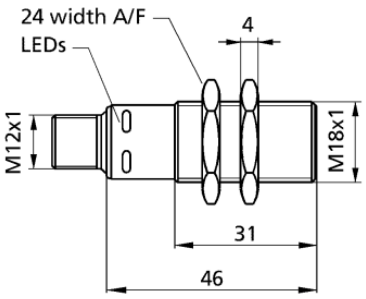

Зона обнаружения

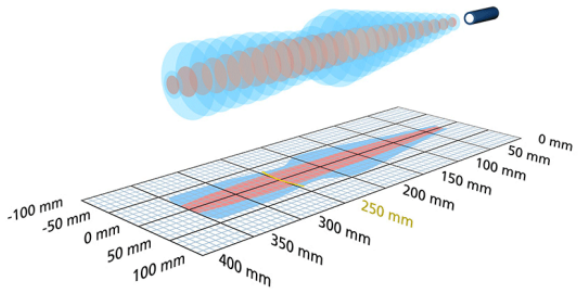

1 x Push-Pull + 1 x analog 0-10 V

350 mm

Модель	цилиндрический M18
Режим работы	IO-Link бесконтактный выключатель / отражающий режим оконный режим отражающий барьер аналоговое измерение расстояния
Особенности	IO-Link Smart Sensor Profile UL Listed

Ipc+25/WK/CFU

Масштабный чертеж

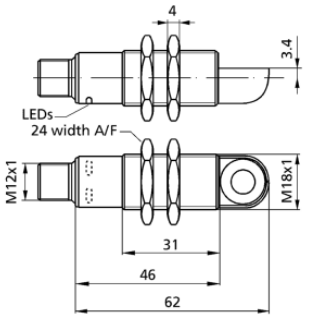

Зона обнаружения

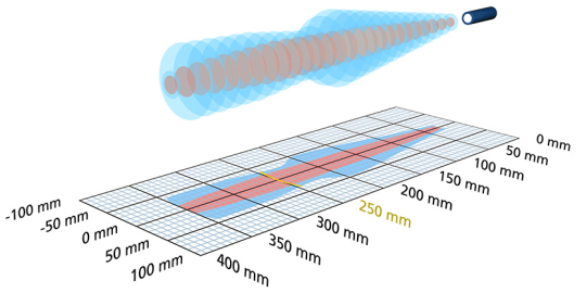

1 x Push-Pull + 1 x analog 0-10 V

350 mm

Модель	цилиндрический M18
Режим работы	IO-Link бесконтактный выключатель / отражающий режим оконный режим отражающий барьер аналоговое измерение расстояния
Особенности	90°-Winkelkopf IO-Link Smart Sensor Profile UL Listed

Ультразвуковых конкретных

Средств измерений	Распростронение отраженного сигнала по времени задержки
Преобразователь частоты	320 kHz
Слепые зоны	30 mm
Дальность действия	250 mm
Максимальная дальность	350 mm
Воспроизводимость	± 0.15 %
Точность	± 1 % (температурный дрейф внутренней компенсации)

Электрические данные

Рабочее напряжение U_B	10 - 30 VDC, защита от обратной полярности
Пульсации напряжения	± 10 %
Ток холостого потребления	≤ 50 mA
Тип соединения	5-контактным разъемом M12 инициатора

Выходы

Выход 1	аналоговый выход уапряжение питания: 0-10 В, защита от короткого замыкания, регулируемая настройка
Ausgang 2	релейный выход Push-Pull, U_B-3 V, -U_B+3 V,I_{max} = 100 mA NOC/NCC adjustable, short-circuit-proof
Гистерезис	3 mm
Частота переключений	25 Hz
Время реакции	32 ms
Задержка до наличия	< 300 ms

Входы

Вход 1	Вход COM порт синхронизационный вход teach-in вход

Ультразвуковых конкретных

Средств измерений	Распростронение отраженного сигнала по времени задержки
Преобразователь частоты	320 kHz
Слепые зоны	30 mm
Дальность действия	250 mm
Максимальная дальность	350 mm
Воспроизводимость	± 0.15 %
Точность	± 1 % (температурный дрейф внутренней компенсации)

Электрические данные

Рабочее напряжение U_B	10 - 30 VDC, защита от обратной полярности
Пульсации напряжения	± 10 %
Ток холостого потребления	≤ 50 mA
Тип соединения	5-контактным разъемом M12 инициатора

Выходы

Выход 1	аналоговый выход уапряжение питания: 0-10 В, защита от короткого замыкания, регулируемая настройка
Ausgang 2	релейный выход Push-Pull, U_B-3 V, -U_B+3 V,I_{max} = 100 mA NOC/NCC adjustable, short-circuit-proof
Гистерезис	3 mm
Частота переключений	25 Hz
Время реакции	32 ms
Задержка до наличия	< 300 ms

Входы

Вход 1	Вход COM порт синхронизационный вход teach-in вход

Корпус

Материал	латунные втулки, никелированные, пластиковые детали, PBT, PA
Ультразвукового преобразователя	полиуретановой пены, эпоксидной смолы с содержанием стекла
Класс защиты по EN 60529	IP 67
Рабочая температура	-25 ° C до +70 ° C
Температура хранения	-40 ° C до +85 ° C
Вес	35 g
Последующие версии	Ipc+25/WK/CFU
Последующие версии	90 ° угловая головка

Технические характеристики/ характеристики

Температурная компенсация	да
Управления	Вход COM порт
Возможности для настройки	режим «обучения» через COM вход на контакт 5 LCA-2 с LinkControl IO-Link
Synchronisation	да
Мультиплекс	да
Индикаторы	2 x зеленый светодиод, 2 x желтый светодиод

Аксессуары

Развертываемые аксессуары	KST5A-2/M12 KST5A-5/M12 KST5G-2/M12 KST5G-5/M12 BF-18 LCA-2 LCA-2 Koffer SyncBox1 UF-90/M18

Назначение контактов

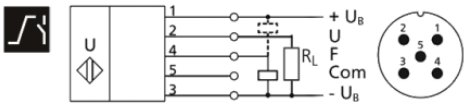

Корпус

Материал	латунные втулки, никелированные, пластиковые детали, PBT, PA
Ультразвукового преобразователя	полиуретановой пены, эпоксидной смолы с содержанием стекла
Класс защиты по EN 60529	IP 67
Рабочая температура	-25 ° C до +70 ° C
Температура хранения	-40 ° C до +85 ° C
Вес	40 g

Технические характеристики/ характеристики

Температурная компенсация	да
Управления	Вход COM порт
Возможности для настройки	режим «обучения» через COM вход на контакт 5 LCA-2 с LinkControl IO-Link
Synchronisation	да
Мультиплекс	да
Индикаторы	2 x зеленый светодиод, 2 x желтый светодиод

Аксессуары

Развертываемые аксессуары	KST5A-2/M12 KST5A-5/M12 KST5G-2/M12 BF-18 LCA-2 LCA-2 Koffer SyncBox1 UF-90/M18

Назначение контактов

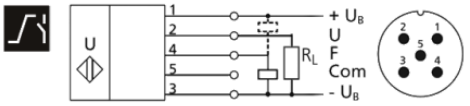

Ipc+35/CFF

Масштабный чертеж

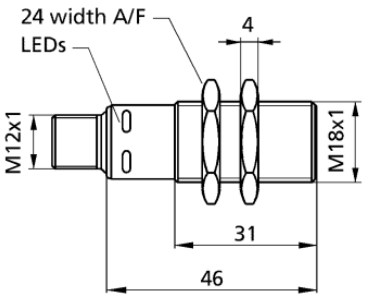

Зона обнаружения

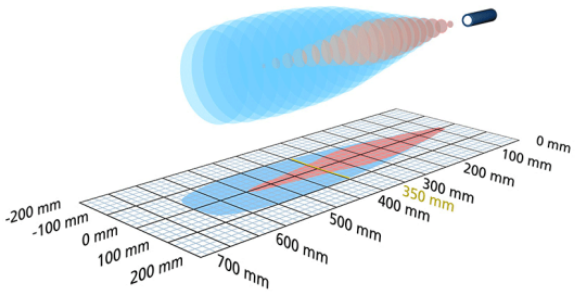

2 x Push-Pull | 600 mm

Модель	цилиндрический M18
Режим работы	IO-Link бесконтактный выключатель / отражающий режим оконный режим отражающий барьер
Особенности	IO-Link Smart Sensor Profile UL Listed

Ультразвуковых конкретных

Средств измерений	Распространение отраженного сигнала по времени задержки
Преобразователь частоты	400 kHz
Слепые зоны	65 mm
Дальность действия	350 mm
Максимальная дальность	600 mm
Разрешение	0.10 мм
Воспроизводимость	± 0.15 %
Точность	± 1 % (температурный дрейф внутренней компенсации)

Ipc+35/WK/CFF

Масштабный чертеж

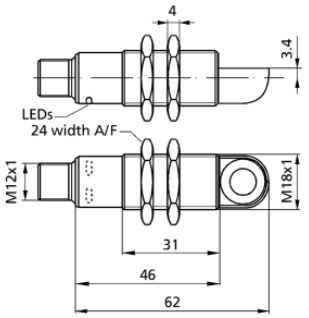

Зона обнаружения

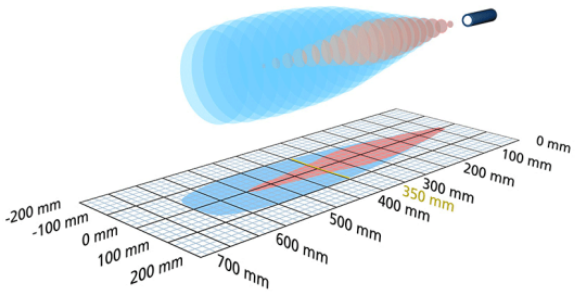

2 x Push-Pull | 600 mm

Модель	цилиндрический M18
Режим работы	IO-Link бесконтактный выключатель / отражающий режим оконный режим отражающий барьер
Особенности	90°-Winkelkopf IO-Link Smart Sensor Profile UL Listed

Электрические данные

Рабочее напряжение U_B	10 - 30 VDC, защита от обратной полярности
Пульсации напряжения	± 10 %
Ток холостого потребления	≤ 50 mA
Тип соединения	5-контактным разъемом M12 инициатора

Выходы

Выход 1	релейный выход Push-Pull, U_B-3 V, -U_B+3 V,I_{max} = 100 mA NOC/NCC adjustable, short-circuit-proof
Ausgang 2	релейный выход Push-Pull, U_B-3 V, -U_B+3 V,I_{max} = 100 mA NOC/NCC adjustable, short-circuit-proof
Гистерезис	5 mm
Частота переключений	12 Hz
Время реакции	64 ms
Задержка до наличия	< 300 ms

Входы

Вход 1	Вход COM порт синхронизационный вход teach-in вход

Корпус

Материал	латунные втулки, никелированные, пластиковые детали, PBT, PA
Ультразвукового преобразователя	полиуретановой пены, эпоксидной смолы с содержанием стекла
Класс защиты по EN 60529	IP 67
Рабочая температура	-25 ° C до +70 ° C
Температура хранения	-40 ° C до +85 ° C
Вес	35 g
Последующие версии	Ipc+35/WK/CFF
Последующие версии	90 ° угловая головка

Ультразвуковых конкретных

Средств измерений	Распростронение отраженного сигнала по времени задержки
Преобразователь частоты	400 kHz
Слепые зоны	65 mm
Дальность действия	350 mm
Максимальная дальность	600 mm
Разрешение	0.10 мм
Воспроизводимость	± 0.15 %
Точность	± 1 % (температурный дрейф внутренней компенсации)

Электрические данные

Рабочее напряжение U_B	10 - 30 VDC, защита от обратной полярности
Пульсации напряжения	± 10 %
Ток холостого потребления	≤ 50 mA
Тип соединения	5-контактным разъемом M12 инициатора

Выходы

Выход 1	релейный выход Push-Pull, U_B-3 V, -U_B+3 V,I_{max} = 100 mA NOC/NCC adjustable, short-circuit-proof
Ausgang 2	релейный выход Push-Pull, U_B-3 V, -U_B+3 V,I_{max} = 100 mA NOC/NCC adjustable, short-circuit-proof
Гистерезис	5 mm
Частота переключений	12 Hz
Время реакции	64 ms
Задержка до наличия	< 300 ms

Входы

Вход 1	Вход COM порт синхронизационный вход teach-in вход

Технические характеристики/ характеристики

Температурная компенсация	да
Управления	Вход COM порт
Возможности для настройки	режим «обучения» через COM вход на контакт 5 LCA-2 с LinkControl IO-Link
Synchronisation	да
Мультиплекс	да
Индикаторы	2 x зеленый светодиод, 2 x желтый светодиод

Аксессуары

Развертываемые аксессуары	KST5A-2/M12 KST5A-5/M12 KST5G-2/M12 KST5G-5/M12 BF-18 LCA-2 LCA-2 Koffer SyncBox1 UF-90/M18

Назначение контактов

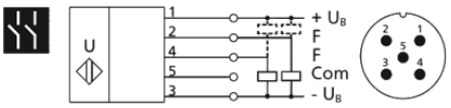

Корпус

Материал	латунные втулки, никелированные, пластиковые детали, PBT, PA
Ультразвукового преобразователя	полиуретановой пены, эпоксидной смолы с содержанием стекла
Класс защиты по EN 60529	IP 67
Рабочая температура	-25 ° C до +70 ° C
Температура хранения	-40 ° C до +85 ° C
Вес	40 g

Технические характеристики/ характеристики

Температурная компенсация	да
Управления	Вход COM порт
Возможности для настройки	режим «обучения» через COM вход на контакт 5 LCA-2 с LinkControl IO-Link
Synchronisation	да
Мультиплекс	да
Индикаторы	2 x зеленый светодиод, 2 x желтый светодиод

Аксессуары

Развертываемые аксессуары	KST5A-2/M12 KST5A-5/M12 KST5G-2/M12 BF-18 LCA-2 LCA-2 Koffer SyncBox1 UF-90/M18

Назначение контактов

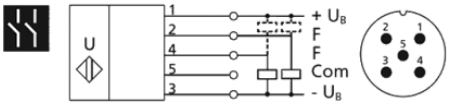

Ipc+35/CFI

Масштабный чертеж

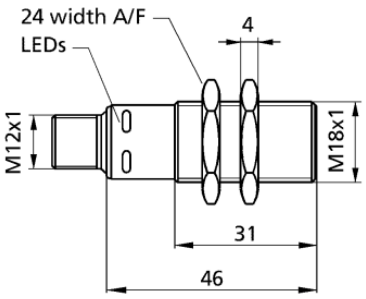

Зона обнаружения

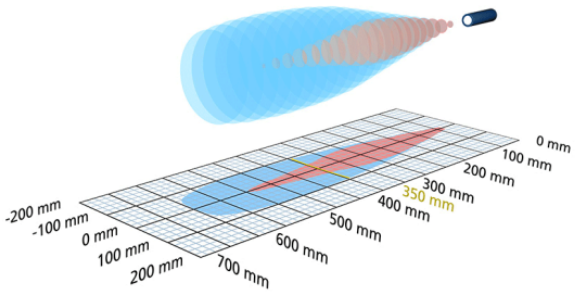

1 x Push-Pull + 1 x analog 4-20 mA

600 mm

Модель	цилиндрический M18
Режим работы	IO-Link бесконтактный выключатель / отражающий режим оконный режим отражающий барьер аналоговое измерение расстояния
Особенности	IO-Link Smart Sensor Profile

Ультразвуковых конкретных

Средств измерений	Распростронение отраженного сигнала по времени задержки
Преобразователь частоты	400 kHz
Слепые зоны	65 mm
Дальность действия	350 mm
Максимальная дальность	600 mm
Воспроизводимость	± 0.15 %
Точность	± 1 % (температурный дрейф внутренней компенсации)

Ipc+35/WK/CFI

Масштабный чертеж

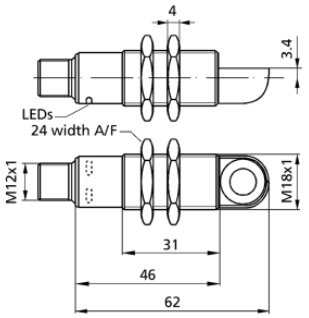

Зона обнаружения

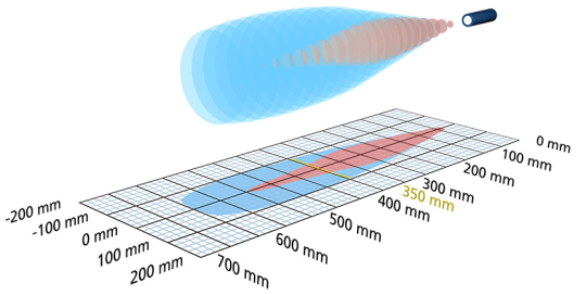

1 x Push-Pull + 1 x analog 4-20 mA

600 mm

Модель	цилиндрический M18
Режим работы	IO-Link бесконтактный выключатель / отражающий режим оконный режим отражающий барьер аналоговое измерение расстояния
Особенности	90° angular head IO-Link Smart Sensor Profile

Электрические данные

Рабочее напряжение U_B	10 - 30 VDC, защита от обратной полярности
Пульсации напряжения	± 10 %
Ток холостого потребления	≤ 50 mA
Тип соединения	5-контактным разъемом M12 инициатора

Выходы

Выход 1	аналоговый выход ток: 4-20 мА регулируемая настройка
Ausgang 2	релейный выход Push-Pull, U_B-3 V, -U_B+3 V,I_{max} = 100 mA NOC/NCC adjustable, short-circuit-proof
Гистерезис	5 mm
Частота переключений	12 Hz
Время реакции	64 ms
Задержка до наличия	< 300 ms

Входы

Вход 1	Вход COM порт синхронизационный вход teach-in вход

Корпус

Материал	латунные втулки, никелированные, пластиковые детали, PBT, PA
Ультразвукового преобразователя	полиуретановой пены, эпоксидной смолы с содержанием стекла
Класс защиты по EN 60529	IP 67
Рабочая температура	-25 ° C до +70 ° C
Температура хранения	-40 ° C до +85 ° C
Вес	35 g
Последующие версии	Ipc+35/WK/CFI
Последующие версии	90 ° угловая головка

Ультразвуковых конкретных

Средств измерений	Распростронение отраженного сигнала по времени задержки
Преобразователь частоты	400 kHz
Слепые зоны	65 mm
Дальность действия	350 mm
Максимальная дальность	600 mm
Воспроизводимость	± 0.15 %
Точность	± 1 % (температурный дрейф внутренней компенсации)

Электрические данные

Рабочее напряжение U_B	10 - 30 VDC, защита от обратной полярности
Пульсации напряжения	± 10 %
Ток холостого потребления	≤ 50 mA
Тип соединения	5-контактным разъемом M12 инициатора

Выходы

Выход 1	аналоговый выход ток: 4-20 мА регулируемая настройка
Ausgang 2	релейный выход Push-Pull, U_B-3 V, -U_B+3 V,I_{max} = 100 mA NOC/NCC adjustable, short-circuit-proof
Гистерезис	5 mm
Частота переключений	12 Hz
Время реакции	64 ms
Задержка до наличия	< 300 ms

Входы

Вход 1	Вход COM порт синхронизационный вход teach-in вход

Технические характеристики/ характеристики

Температурная компенсация	да
Управления	Вход COM порт
Возможности для настройки	режим «обучения» через COM вход на контакт 5 LCA-2 с LinkControl IO-Link
Synchronisation	да
Мультиплекс	да
Индикаторы	2 x зеленый светодиод, 2 x желтый светодиод

Аксессуары

Развертываемые аксессуары	KST5A-2/M12 KST5A-5/M12 KST5G-2/M12 KST5G-5/M12 BF-18 LCA-2 LCA-2 Koffer SyncBox1 UF-90/M18

Назначение контактов

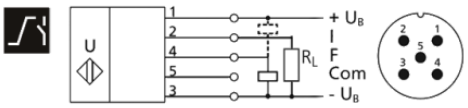

Корпус

Материал	латунные втулки, никелированные, пластиковые детали, PBT, PA
Ультразвукового преобразователя	полиуретановой пены, эпоксидной смолы с содержанием стекла
Класс защиты по EN 60529	IP 67
Рабочая температура	-25 ° C до +70 ° C
Температура хранения	-40 ° C до +85 ° C
Вес	40 g

Технические характеристики/ характеристики

Температурная компенсация	да
Управления	Вход COM порт
Возможности для настройки	режим «обучения» через COM вход на контакт 5 LCA-2 с LinkControl IO-Link
Synchronisation	да
Мультиплекс	да
Индикаторы	2 x зеленый светодиод, 2 x желтый светодиод

Аксессуары

Развертываемые аксессуары	KST5A-2/M12 KST5A-5/M12 KST5G-2/M12 BF-18 LCA-2 LCA-2 Koffer SyncBox1 UF-90/M18

Назначение контактов

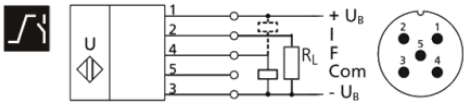

Ipc+35/CFU

Масштабный чертеж

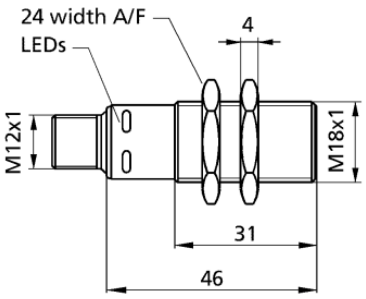

Зона обнаружения

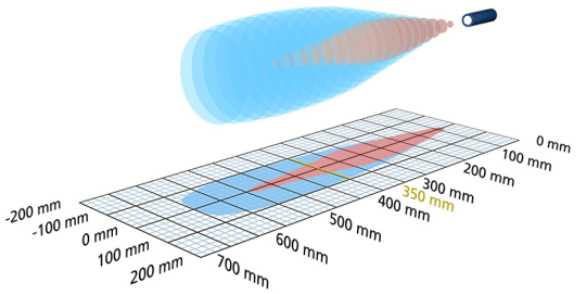

1 x Push-Pull + 1 x analog 0-10 V

600 mm

Модель	цилиндрический M18
Режим работы	IO-Link бесконтактный выключатель / отражающий режим оконный режим отражающий барьер аналоговое измерение расстояния
Особенности	IO-Link Smart Sensor Profile UL Listed

Ipc+35/WK/CFU

Масштабный чертеж

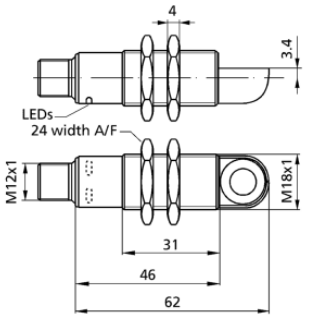

Зона обнаружения

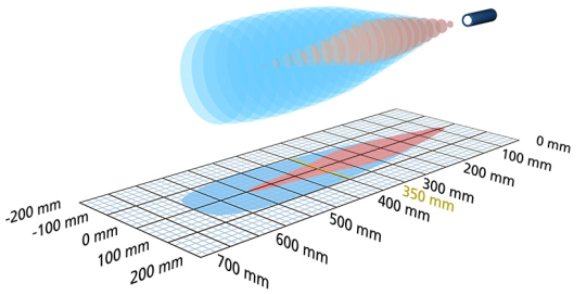

1 x Push-Pull + 1 x analog 0-10 V

600 mm

Модель	цилиндрический M18
Режим работы	IO-Link бесконтактный выключатель / отражающий режим оконный режим отражающий барьер аналоговое измерение расстояния
Особенности	90°-Winkelkopf IO-Link Smart Sensor Profile UL Listed

Ультразвуковых конкретных

Средств измерений	Распростронение отраженного сигнала по времени задержки
Преобразователь частоты	400 kHz
Слепые зоны	65 mm
Дальность действия	350 mm
Максимальная дальность	600 mm
Воспроизводимость	± 0.15 %
Точность	± 1 % (температурный дрейф внутренней компенсации)

Электрические данные

Рабочее напряжение U_B	10 - 30 VDC, защита от обратной полярности
Пульсации напряжения	± 10 %
Ток холостого потребления	≤ 50 mA
Тип соединения	5-контактным разъемом M12 инициатора

Выходы

Выход 1	аналоговый выход уапряжение питания: 0-10 В, защита от короткого замыкания, регулируемая настройка
Ausgang 2	релейный выход Push-Pull, U_B-3 V, -U_B+3 V,I_{max} = 100 mA NOC/NCC adjustable, short-circuit-proof
Гистерезис	5 mm
Частота переключений	12 Hz
Время реакции	64 ms
Задержка до наличия	< 300 ms

Входы

Вход 1	Вход COM порт синхронизационный вход teach-in вход

Ультразвуковых конкретных

Средств измерений	Распростронение отраженного сигнала по времени задержки
Преобразователь частоты	400 kHz
Слепые зоны	65 mm
Дальность действия	350 mm
Максимальная дальность	600 mm
Воспроизводимость	± 0.15 %
Точность	± 1 % (температурный дрейф внутренней компенсации)

Электрические данные

Рабочее напряжение U_B	10 - 30 VDC, защита от обратной полярности
Пульсации напряжения	± 10 %
Ток холостого потребления	≤ 50 mA
Тип соединения	5-контактным разъемом M12 инициатора

Выходы

Выход 1	аналоговый выход уапряжение питания: 0-10 В, защита от короткого замыкания, регулируемая настройка
Ausgang 2	релейный выход Push-Pull, U_B-3 V, -U_B+3 V,I_{max} = 100 mA NOC/NCC adjustable, short-circuit-proof
Гистерезис	5 mm
Частота переключений	12 Hz
Время реакции	64 ms
Задержка до наличия	< 300 ms

Входы

Вход 1	Вход COM порт синхронизационный вход teach-in вход

Корпус

Материал	латунные втулки, никелированные, пластиковые детали, PBT, PA
Ультразвукового преобразователя	полиуретановой пены, эпоксидной смолы с содержанием стекла
Класс защиты по EN 60529	IP 67
Рабочая температура	-25 ° C до +70 ° C
Температура хранения	-40 ° C до +85 ° C
Вес	35 g
Последующие версии	Ipc+35/WK/CFU
Последующие версии	90 ° угловая головка

Технические характеристики/ характеристики

Температурная компенсация	да
Управления	Вход COM порт
Возможности для настройки	режим «обучения» через COM вход на контакт 5 LCA-2 с LinkControl IO-Link
Synchronisation	да
Мультиплекс	да
Индикаторы	2 x зеленый светодиод, 2 x желтый светодиод

Аксессуары

Развертываемые аксессуары	KST5A-2/M12 KST5A-5/M12 KST5G-2/M12 KST5G-5/M12 BF-18 LCA-2 LCA-2 Koffer SyncBox1 UF-90/M18

Назначение контактов

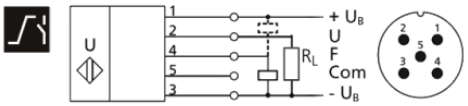

Корпус

Материал	латунные втулки, никелированные, пластиковые детали, PBT, PA
Ультразвукового преобразователя	полиуретановой пены, эпоксидной смолы с содержанием стекла
Класс защиты по EN 60529	IP 67
Рабочая температура	-25 ° C до +70 ° C
Температура хранения	-40 ° C до +85 ° C
Вес	40 g

Технические характеристики/ характеристики

Температурная компенсация	да
Управления	Вход COM порт
Возможности для настройки	режим «обучения» через COM вход на контакт 5 LCA-2 с LinkControl IO-Link
Synchronisation	да
Мультиплекс	да
Индикаторы	2 x зеленый светодиод, 2 x желтый светодиод

Аксессуары

Развертываемые аксессуары	KST5A-2/M12 KST5A-5/M12 KST5G-2/M12 BF-18 BF-18 LCA-2 LCA-2 Koffer SyncBox1 UF-90/M18

Назначение контактов

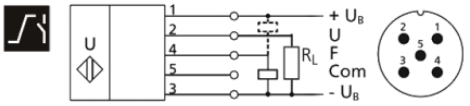

Ipc+100/CFF

Масштабный чертеж

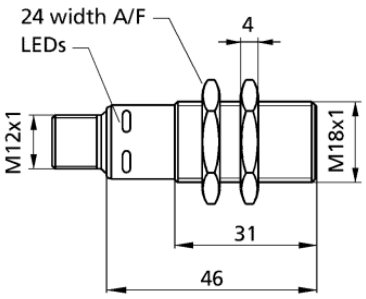

Зона обнаружения

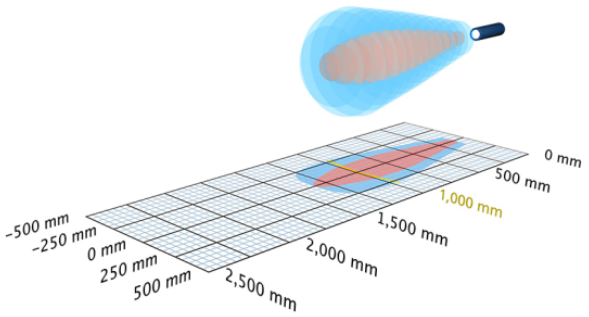

2 x Push-Pull | 1.300 мм

Модель	цилиндрический M18
Режим работы	IO-Link бесконтактный выключатель / отражающий режим оконный режим отражающий барьер
Особенности	IO-Link Smart Sensor Profile UL Listed

Ультразвуковых конкретных

Средств измерений	Распростронение отраженного сигнала по времени задержки
Преобразователь частоты	200 kHz
Слепые зоны	120 mm
Дальность действия	1.000 mm
Максимальная дальность	1.300 мм
Разрешение	0.10 мм
Воспроизводимость	± 0.15 %
Точность	± 1 % (температурный дрейф внутренней компенсации)

Ipc+100/WK/CFF

Масштабный чертеж

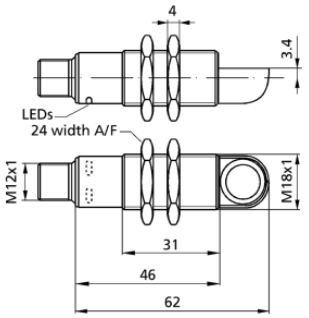

Зона обнаружения

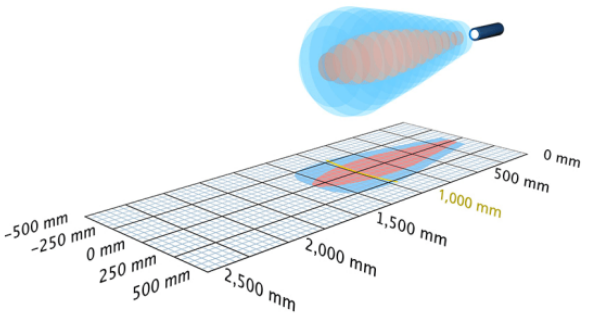

2 x Push-Pull | 1.300 мм

Модель	цилиндрический M18
Режим работы	IO-Link бесконтактный выключатель / отражающий режим оконный режим отражающий барьер
Особенности	90°-Winkelkopf IO-Link Smart Sensor Profile UL Listed

Электрические данные

Рабочее напряжение U_B	10 - 30 VDC, защита от обратной полярности
Пульсации напряжения	± 10 %
Ток холостого потребления	≤ 50 mA
Тип соединения	5-контактным разъемом M12 инициатора

Выходы

Выход 1	релейный выход Push-Pull, U_B-3 V, -U_B+3 V,I_{max} = 100 mA NOC/NCC adjustable, short-circuit-proof
Ausgang 2	релейный выход Push-Pull, U_B-3 V, -U_B+3 V,I_{max} = 100 mA NOC/NCC adjustable, short-circuit-proof
Гистерезис	20 mm
Частота переключений	10 Hz
Время реакции	80 ms
Задержка до наличия	< 300 ms

Входы

Вход 1	Вход COM порт синхронизационный вход teach-in вход

Корпус

Материал	латунные втулки, никелированные, пластиковые детали, PBT, PA
Ультразвукового преобразователя	полиуретановой пены, эпоксидной смолы с содержанием стекла
Класс защиты по EN 60529	IP 67
Рабочая температура	-25 ° C до +70 ° C
Температура хранения	-40 ° C до +85 ° C
Вес	35 g
Последующие версии	Ipc+100/WK/CFF
Последующие версии	90 ° угловая головка

Ультразвуковых конкретных

Средств измерений	Распростронение отраженного сигнала по времени задержки
Преобразователь частоты	200 kHz
Слепые зоны	120 mm
Дальность действия	1.000 mm
Максимальная дальность	1.300 мм
Разрешение	0.10 мм
Воспроизводимость	± 0.15 %
Точность	± 1 % (температурный дрейф внутренней компенсации)

Электрические данные

Рабочее напряжение U_B	10 - 30 VDC, защита от обратной полярности
Пульсации напряжения	± 10 %
Ток холостого потребления	≤ 50 mA
Тип соединения	5-контактным разъемом M12 инициатора

Выходы

Выход 1	релейный выход Push-Pull, U_B-3 V, -U_B+3 V,I_{max} = 100 mA NOC/NCC adjustable, short-circuit-proof
Ausgang 2	релейный выход Push-Pull, U_B-3 V, -U_B+3 V,I_{max} = 100 mA NOC/NCC adjustable, short-circuit-proof
Гистерезис	20 mm
Частота переключений	10 Hz
Время реакции	80 ms
Задержка до наличия	< 300 ms

Входы

Вход 1	Вход COM порт синхронизационный вход teach-in вход

Технические характеристики/ характеристики

Температурная компенсация	да
Управления	Вход COM порт
Возможности для настройки	режим «обучения» через COM вход на контакт 5 LCA-2 с LinkControl IO-Link
Synchronisation	да
Мультиплекс	да
Индикаторы	2 x зеленый светодиод, 2 x желтый светодиод

Аксессуары

Развертываемые аксессуары	KST5A-2/M12 KST5A-5/M12 KST5G-2/M12 KST5G-5/M12 BF-18 LCA-2 LCA-2 Koffer SyncBox1 UF-90/M18

Назначение контактов

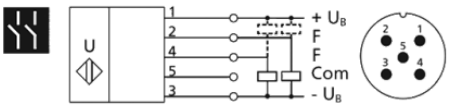

Корпус

Материал	латунные втулки, никелированные, пластиковые детали, PBT, PA
Ультразвукового преобразователя	полиуретановой пены, эпоксидной смолы с содержанием стекла
Класс защиты по EN 60529	IP 67
Рабочая температура	-25 ° C до +70 ° C
Температура хранения	-40 ° C до +85 ° C
Вес	40 g

Технические характеристики/ характеристики

Температурная компенсация	да
Управления	Вход COM порт
Возможности для настройки	режим «обучения» через COM вход на контакт 5 LCA-2 с LinkControl IO-Link
Synchronisation	да
Мультиплекс	да
Индикаторы	2 x зеленый светодиод, 2 x желтый светодиод

Аксессуары

Развертываемые аксессуары	KST5A-2/M12 KST5A-5/M12 KST5G-2/M12 BF-18 LCA-2 LCA-2 Koffer SyncBox1 UF-90/M18

Назначение контактов

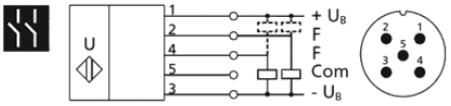

Ipc+100/CFI

Масштабный чертеж

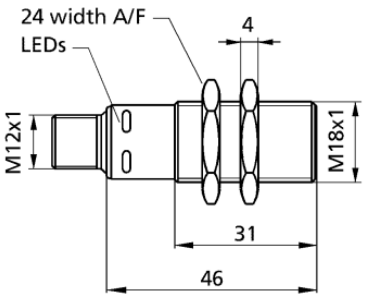

Зона обнаружения

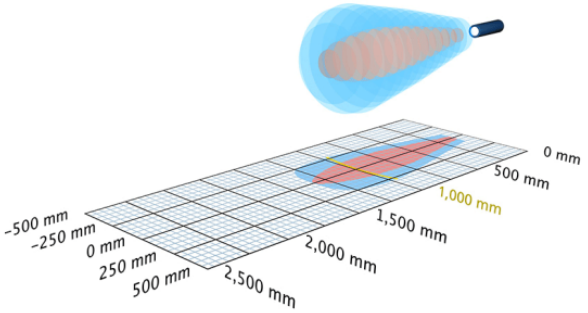

1 x Push-Pull + 1 x analog 4-20 mA

1.300 мм

Модель	цилиндрический M18
Режим работы	IO-Link бесконтактный выключатель / отражающий режим оконный режим отражающий барьер аналоговое измерение расстояния
Особенности	IO-Link Smart Sensor Profile

Ультразвуковых конкретных

Средств измерений	Распростронение отраженного сигнала по времени задержки
Преобразователь частоты	200 kHz
Слепые зоны	120 mm
Дальность действия	1.000 mm
Максимальная дальность	1.300 мм
Воспроизводимость	± 0.15 %
Точность	± 1 % (температурный дрейф внутренней компенсации)

Ipc+100/WK/CFI

Масштабный чертеж

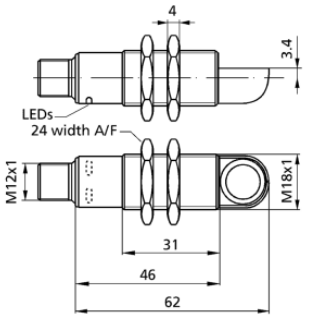

Зона обнаружения

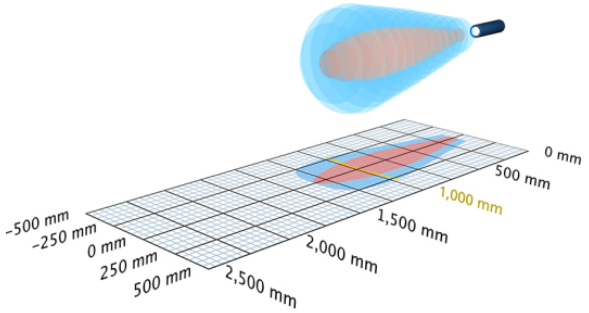

1 x Push-Pull + 1 x analog 4-20 mA

1.300 мм

Модель	цилиндрический M18
Режим работы	IO-Link бесконтактный выключатель / отражающий режим оконный режим отражающий барьер аналоговое измерение расстояния
Особенности	90° angular head IO-Link Smart Sensor Profile

Электрические данные

Рабочее напряжение U_B	10 - 30 VDC, защита от обратной полярности
Пульсации напряжения	± 10 %
Ток холостого потребления	≤ 50 mA
Тип соединения	5-контактным разъемом M12 инициатора

Выходы

Выход 1	аналоговый выход ток: 4-20 мА регулируемая настройка
Ausgang 2	релейный выход Push-Pull, U_B-3 V, -U_B+3 V,I_{max} = 100 mA NOC/NCC adjustable, short-circuit-proof
Гистерезис	20 mm
Частота переключений	10 Hz
Время реакции	80 ms
Задержка до наличия	< 300 ms

Входы

Вход 1	Вход COM порт синхронизационный вход teach-in вход

Корпус

Материал	латунные втулки, никелированные, пластиковые детали, PBT, PA
Ультразвукового преобразователя	полиуретановой пены, эпоксидной смолы с содержанием стекла
Класс защиты по EN 60529	IP 67
Рабочая температура	-25 ° C до +70 ° C
Температура хранения	-40 ° C до +85 ° C
Вес	35 g
Последующие версии	Ipc+100/WK/CFI
Последующие версии	90 ° угловая головка

Ультразвуковых конкретных

Средств измерений	Распростронение отраженного сигнала по времени задержки
Преобразователь частоты	200 kHz
Слепые зоны	120 mm
Дальность действия	1.000 mm
Максимальная дальность	1.300 мм
Воспроизводимость	± 0.15 %
Точность	± 1 % (температурный дрейф внутренней компенсации)

Электрические данные

Рабочее напряжение U_B	10 - 30 VDC, защита от обратной полярности
Пульсации напряжения	± 10 %
Ток холостого потребления	≤ 50 mA
Тип соединения	5-контактным разъемом M12 инициатора

Выходы

Выход 1	аналоговый выход ток: 4-20 мА регулируемая настройка
Ausgang 2	релейный выход Push-Pull, U_B-3 V, -U_B+3 V,I_{max} = 100 mA NOC/NCC adjustable, short-circuit-proof
Гистерезис	20 mm
Частота переключений	10 Hz
Время реакции	80 ms
Задержка до наличия	< 300 ms

Входы

Вход 1	Вход COM порт синхронизационный вход teach-in вход

Технические характеристики/ характеристики

Температурная компенсация	да
Управления	Вход COM порт
Возможности для настройки	режим «обучения» через COM вход на контакт 5 LCA-2 с LinkControl IO-Link
Synchronisation	да
Мультиплекс	да
Индикаторы	2 x зеленый светодиод, 2 x желтый светодиод

Аксессуары

Развертываемые аксессуары	KST5A-2/M12 KST5A-5/M12 KST5G-2/M12 BF-18 LCA-2 LCA-2 Koffer SyncBox1 UF-90/M18

Назначение контактов

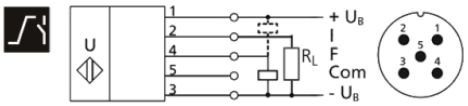

Корпус

Материал	латунные втулки, никелированные, пластиковые детали, PBT, PA
Ультразвукового преобразователя	полиуретановой пены, эпоксидной смолы с содержанием стекла
Класс защиты по EN 60529	IP 67
Рабочая температура	-25 ° C до +70 ° C
Температура хранения	-40 ° C до +85 ° C
Вес	40 g

Технические характеристики/ характеристики

Температурная компенсация	да
Управления	Вход COM порт
Возможности для настройки	режим «обучения» через COM вход на контакт 5 LCA-2 с LinkControl IO-Link
Synchronisation	да
Мультиплекс	да
Индикаторы	2 x зеленый светодиод, 2 x желтый светодиод

Аксессуары

Развертываемые аксессуары	KST5A-2/M12 KST5A-5/M12 KST5G-2/M12 BF-18 LCA-2 LCA-2 Koffer SyncBox1 UF-90/M18

Назначение контактов

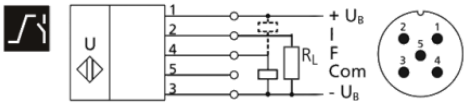

Ipc+100/CFU

Масштабный чертеж

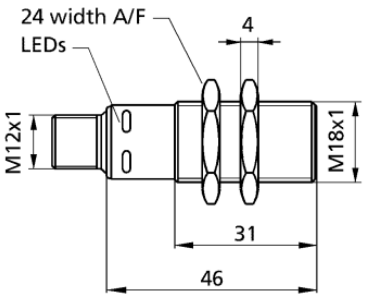

Зона обнаружения

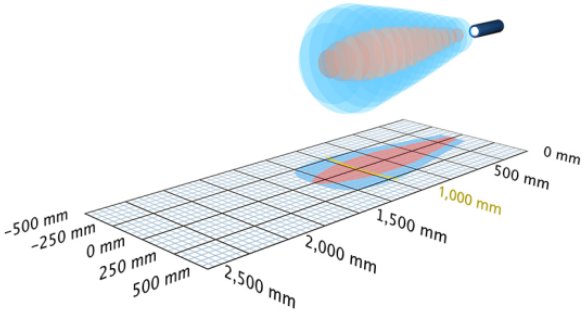

1 x Push-Pull + 1 x analog 0-10 V

1.300 мм

Модель	цилиндрический M18
Режим работы	IO-Link бесконтактный выключатель / отражающий режим оконный режим отражающий барьер аналоговое измерение расстояния
Особенности	IO-Link Smart Sensor Profile UL Listed

Ipc+100/WK/CFU

Масштабный чертеж

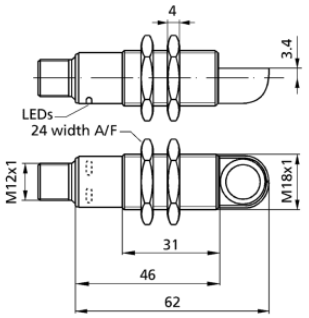

Зона обнаружения

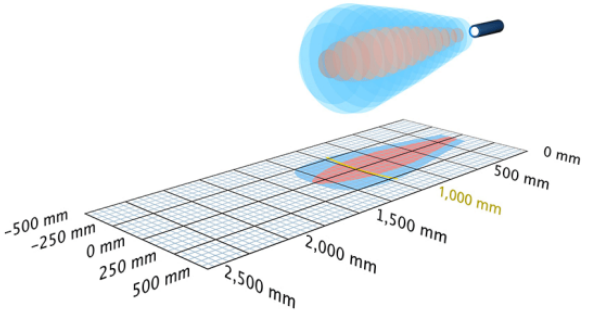

1 x Push-Pull + 1 x analog 0-10 V

1.300 мм

Модель	цилиндрический M18
Режим работы	IO-Link бесконтактный выключатель / отражающий режим оконный режим отражающий барьер аналоговое измерение расстояния
Особенности	90°-Winkelkopf IO-Link Smart Sensor Profile UL Listed

Ультразвуковых конкретных

Средств измерений	Распростронение отраженного сигнала по времени задержки
Преобразователь частоты	200 kHz
Слепые зоны	120 mm
Дальность действия	1.000 mm
Максимальная дальность	1.300 мм
Воспроизводимость	± 0.15 %
Точность	± 1 % (температурный дрейф внутренней компенсации)

Электрические данные

Рабочее напряжение U_B	10 - 30 VDC, защита от обратной полярности
Пульсации напряжения	± 10 %
Ток холостого потребления	≤ 50 mA
Тип соединения	5-контактным разъемом M12 инициатора

Выходы

Выход 1	аналоговый выход уапряжение питания: 0-10 В, защита от короткого замыкания, регулируемая настройка
Ausgang 2	релейный выход Push-Pull, U_B-3 V, -U_B+3 V,I_{max} = 100 mA NOC/NCC adjustable, short-circuit-proof
Гистерезис	20 mm
Частота переключений	10 Hz
Время реакции	80 ms
Задержка до наличия	< 300 ms

Входы

Вход 1	Вход COM порт синхронизационный вход teach-in вход

Ультразвуковых конкретных

Средств измерений	Распростронение отраженного сигнала по времени задержки
Преобразователь частоты	200 kHz
Слепые зоны	120 mm
Дальность действия	1.000 mm
Максимальная дальность	1.300 мм
Воспроизводимость	± 0.15 %
Точность	± 1 % (температурный дрейф внутренней компенсации)

Электрические данные

Рабочее напряжение U_B	10 - 30 VDC, защита от обратной полярности
Пульсации напряжения	± 10 %
Ток холостого потребления	≤ 50 mA
Тип соединения	5-контактным разъемом M12 инициатора

Выходы

Выход 1	аналоговый выход уапряжение питания: 0-10 В, защита от короткого замыкания, регулируемая настройка
Ausgang 2	релейный выход Push-Pull, U_B-3 V, -U_B+3 V,I_{max} = 100 mA NOC/NCC adjustable, short-circuit-proof
Гистерезис	20 mm
Частота переключений	10 Hz
Время реакции	80 ms
Задержка до наличия	< 300 ms

Входы

Вход 1	Com-Eingang Teach-in-Eingang Synchronisations-Eingang

Корпус

Материал	латунные втулки, никелированные, пластиковые детали, PBT, PA
Ультразвукового преобразователя	полиуретановой пены, эпоксидной смолы с содержанием стекла
Класс защиты по EN 60529	IP 67
Рабочая температура	-25 ° C до +70 ° C
Температура хранения	-40 ° C до +85 ° C
Вес	35 g
Последующие версии	Ipc+100/WK/CFU
Последующие версии	90 ° угловая головка

Технические характеристики/ характеристики

Температурная компенсация	да
Управления	Вход COM порт
Возможности для настройки	режим «обучения» через COM вход на контакт 5 LCA-2 с LinkControl IO-Link
Synchronisation	да
Мультиплекс	да
Индикаторы	2 x зеленый светодиод, 2 x желтый светодиод

Аксессуары

Развертываемые аксессуары	KST5A-2/M12 KST5A-5/M12 KST5G-2/M12 KST5G-5/M12 BF-18 LCA-2 LCA-2 Koffer SyncBox1 UF-90/M18

Назначение контактов

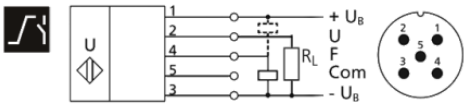

Корпус

Материал	латунные втулки, никелированные, пластиковые детали, PBT, PA
Ультразвукового преобразователя	полиуретановой пены, эпоксидной смолы с содержанием стекла
Класс защиты по EN 60529	IP 67
Рабочая температура	-25 ° C до +70 ° C
Температура хранения	-40 ° C до +85 ° C
Вес	40 g

Технические характеристики/ характеристики

Температурная компенсация	да
Управления	Вход COM порт
Возможности для настройки	режим «обучения» через COM вход на контакт 5 LCA-2 с LinkControl IO-Link
Synchronisation	да
Мультиплекс	да
Индикаторы	2 x зеленый светодиод, 2 x желтый светодиод

Аксессуары

Развертываемые аксессуары	KST5A-2/M12 KST5A-5/M12 KST5G-2/M12 BF-18 LCA-2 LCA-2 Koffer SyncBox1 UF-90/M18
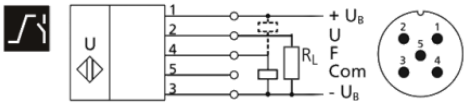
Назначение контактов