microsonic



Выдержка из нашего онлайн-каталога:

Ics-30/DD/HV/QP R1

По состоянию на: 2026-11-20

microsonic GmbH / Phoenixseestraße 7 / 44263 Dortmund / Germany / **T** +49 231 975151-0 / **F** +49 231 975151-51 / **E** info@microsonic.de
microsonic® ist eine eingetragene Marke der microsonic GmbH. Alle Rechte vorbehalten. Änderungen vorbehalten.



lcs

Ультразвуковые датчики серии lcs выпускаются в трех вариантах корпуса с тремя рабочими диапазонами.

Основные характеристики

Конфигурация

- До 3 pnp дискретных выходов
- Автоматическая синхронизация и мультиплексирование > для одновременной работы до 10 датчиков, расположенных рядом друг с другом
- 2 или 3 дискретных выхода pnp
- Аналоговый выход 4–20 мА или 0–10 В > с автоматическим переключением между токовым выходом и выходом по напряжению
- 3 диапазона обнаружения с рабочими зонами от 30 мм до 2 м
- microsonic Teach-in на контакте 5
- 0,18 мм точность
- Температурная компенсация
- 9–30 В напряжения питания
- LinkControl > для конфигурирования датчика с ПК

Ics датчики

имеют блокообразный пластиковый корпус с четырьмя крепежными отверстиями. Для облегчения монтажа, 2 крепежных отверстия оснащены крепежной резьбой M4

2 или 3 светодиода

индицируют всю возможные статусы состояния датчика

Для выбора доступны 3 диапазона обнаружения и 2 типа выхода:



2 pnp switching outputs



3 pnp switching outputs



1 analogue output 4–20 mA and 0–10 V

Через контакт 5 круглого разъема M12,

(Com вход), Ics датчики могут быть настроены (Teach-in): если контакт 5 подключен к + UB, D1 выход переключается, если вывод 5 подключен к -UB, D2 выход переключается. В версии датчика с аналоговым и дискретным выходами, аналоговый выход активируется при подаче +UB питания на контакт 5, и активируется дискретный выход при подаче -UB.

Датчики с дискретным выходом имеют три режима работы:

- Одна точка переключения
- Двусторонний отражающий барьер
- Оконный режим

Teach-in для одного дискретного выхода

- Расположите объект обнаружения на расстоянии (1)
- Подайте +U_B на контакт 5 примерно на 3 секунды
- Затем подайте +U_B на контакт 5 снова на 1 секунду

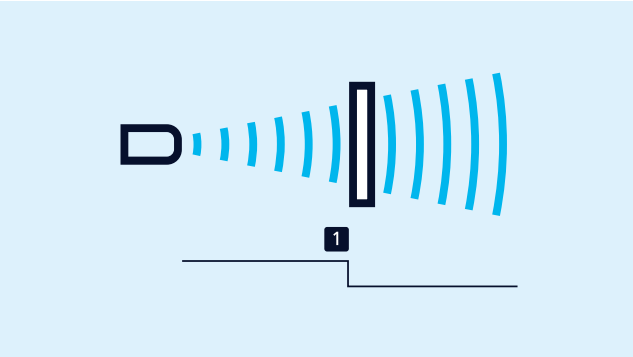

Teach-in для одного дискретного выхода

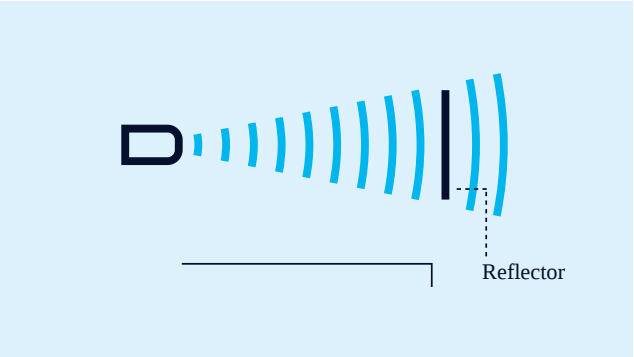

Teach-in для двустороннего отражающего барьера

Teach-in для двустороннего отражающего барьера

С фиксированным отражателем

- Подать +U_B на контакт 5 примерно на 3 секунды
- Затем подать +U_B на контакт 5 снова примерно на 10 секунд

Для конфигурации окна

- Расположите объект на ближайшем крае окна (1)
- Подайте +U_B на контакт 5 примерно на 3 секунды
- Затем поместите объект на дальний край окна (2)
- Затем подайте +U_B на контакт 5 снова на 1 секунду

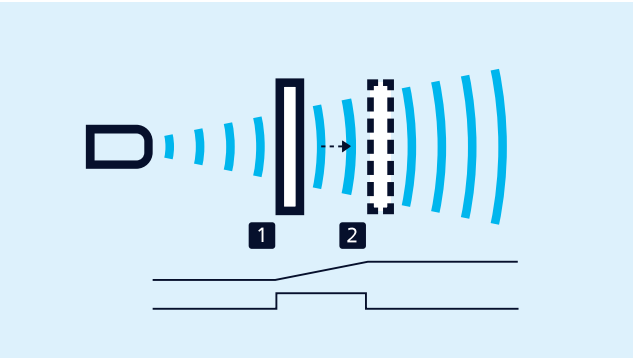

Teach-in настройки аналогового сигнала или окна по двум переключающим точкам

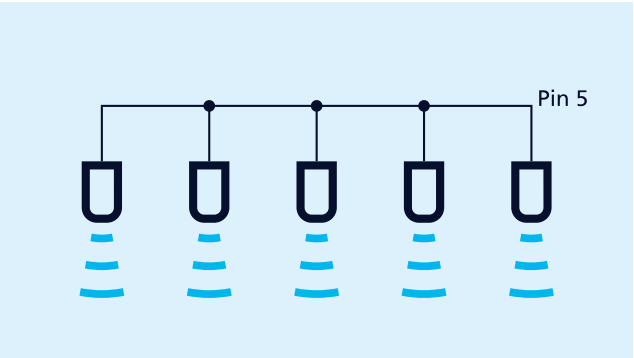

Синхронизация через контакт № 5

Синхронизация

позволяет одновременно использовать несколько датчиков Ics. Для того, чтобы избежать перекрестных помех, датчики могут быть синхронизированы друг с другом. Для этого, необходимо электрически соединить все датчики через контакт 5.

НЗ/НО контакты

и увеличение/уменьшение аналогового сигнала может быть выбрано через контакт 5.

Аналоговый датчик

проверяет нагрузку, подключенную к выходу, а затем автоматически переключает на токовый выход 4-20 мА или 0-10 В по напряжению, чтобы обеспечить максимальную простоту в обращении.

Ics-25/DDD оснащен тремя выходами pnp,

настраиваемых с помощью Link-Control адаптера LCA-2 (см. описание LCA-2 в разделе аксессуаров). В дополнение к этому "оффлайн" программированию, все Ics датчики могут также быть запрограммированы через подключение к ПК с помощью LCA-2 и Link-Control программного обеспечения.



Датчик подключается к ПК через LCA-2 для программирования

У вас есть особые условия?

Нет ничего проще.

С нами Вам удастся легко найти индивидуальное решение.
Давайте поговорим о Вашей задаче.: +49 231 97 51 51-55.

Archivsensor

Ics-30/DD/HV/QP R1

Масштабный чертеж

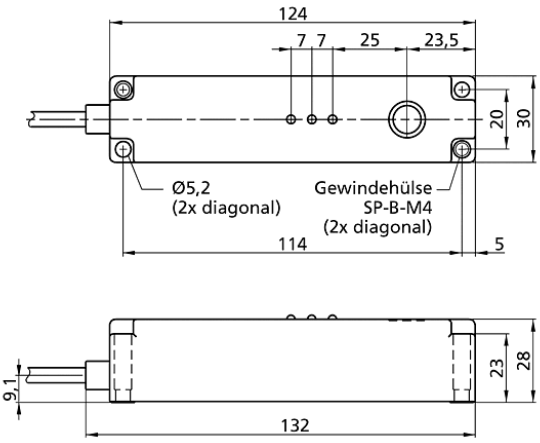

Зона обнаружения

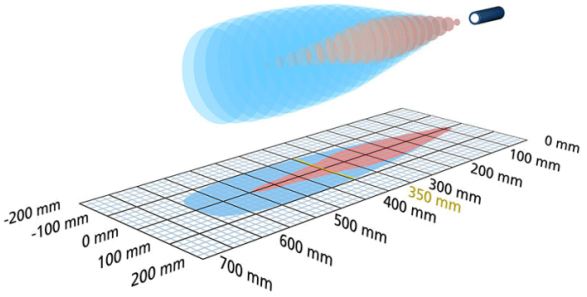

Доступен тип преемника	Ics-35/DD/QP
2 x PNP	600 mm
Модель	прямоугольный
Режим работы	бесконтактный выключатель / отражающий режим оконный режим отражающий барьер
Особенности	архивный датчик плоский корпус боковой звуковой порт

Ультразвуковых конкретных

Средств измерений	Распростронение отраженного сигнала по времени задержки
Преобразователь частоты	400 kHz
Слепые зоны	65 mm
Дальность действия	350 mm
Максимальная дальность	600 mm
Разрешение	0,18 мм
Воспроизводимость	± 0.15 %
Точность	± 1 % (температурный дрейф внутренней компенсации)

Электрические данные

Рабочее напряжение U_B	9 - 30 VDC, защита от обратной полярности
Пульсации напряжения	± 10 %
Ток холостого потребления	≤ 70 mA
Тип соединения	2 м PUR кабель, 5 x 0,25 мм

Выходы

Выход 1	релейный выход PNP: I max = 200 mA (+U B -2 В), НЗК/НОК выбираемые, защита от короткого замыкания
Ausgang 2	релейный выход PNP: I max = 200 mA (+U B -2 В), НЗК/НОК выбираемые, защита от короткого замыкания
Гистерезис	5 mm
Частота переключений	8 Hz
Время реакции	70 ms
Задержка до наличия	< 300 ms

Входы

Вход 1	Вход COM порт

Корпус

Материал	PBT
Ультразвукового преобразователя	полиуретановой пены, эпоксидной смолы с содержанием стекла
Класс защиты по EN 60529	IP 65
Рабочая температура	-20 ° C до +70 ° C
Температура хранения	-40 ° C до +85 ° C
Вес	260 g

Технические характеристики/характеристики

Температурная компенсация	да
Управления	Вход COM порт
Возможности для настройки	LCA-2 с LinkControl
Synchronisation	нет
Мультиплекс	нет
Индикаторы	

Аксессуары

Развертываемые аксессуары	LCA-2 LCA-2 Koffer