microsonic



Выдержка из нашего онлайн-каталога:

mic-102/IU/HV/M30/ K6/RDT Art.-Nr. 140951

По состоянию на: 2026-11-19

microsonic GmbH / Phoenixseestraße 7 / 44263 Dortmund / Germany / **T** +49 231 975151-0 / **F** +49 231 975151-51 / **E** info@microsonic.de
microsonic® ist eine eingetragene Marke der microsonic GmbH. Alle Rechte vorbehalten. Änderungen vorbehalten.

Archivsensor

mic-102/IU/HV/M30/ K6/RDT Art.-Nr. 140951

Масштабный чертеж

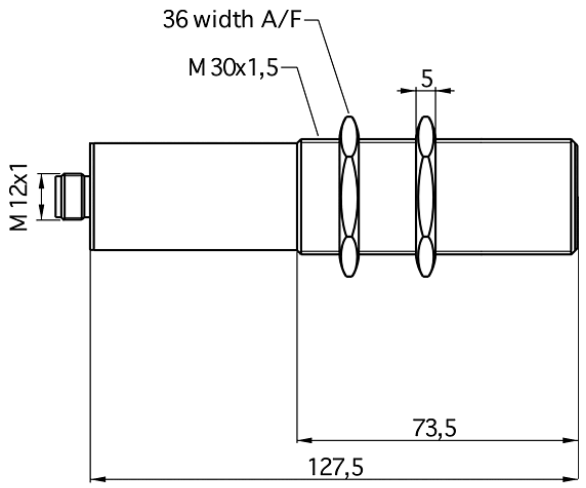

Зона обнаружения

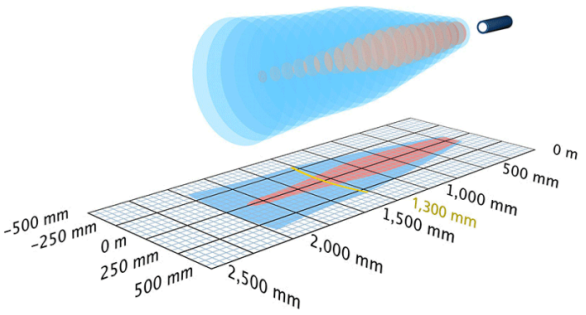

Доступен тип преемника	Пожалуйста, уточните
1 x аналоговый 4-20 мА, 0-10 V +	2.000 мм
Модель	цилиндрический M30
Режим работы	аналоговое измерения расстояния
Особенности	архивный датчик настраиваемый кабельное соединение

Ультразвуковых конкретных

Средств измерений	Распространение отраженного сигнала по времени задержки
Преобразователь частоты	200 kHz
Слепые зоны	200 mm
Дальность действия	1.300 mm
Максимальная дальность	2.000 мм
Разрешение	
Воспроизводимость	± 0.15 %
Точность	± 1 % (температурный дрейф внутренней компенсации)

Электрические данные

Рабочее напряжение U_B	
Пульсации напряжения	± 10 %
Ток холостого потребления	
Тип соединения	6 м ПВХ кабель, 5 x 0,25 мм

Выходы

Выход 1	аналоговый выход ток: 4-20 мА / напряжение: 0-10 В (при U ≥ 15 В), защита от короткого замыкания регулируемая настройка
Время реакции	110 ms
Задержка до наличия	< 1,500 мс

Входы

Вход 1	Вход COM порт

Корпус

Материал	латунные втулки, никелированные, пластиковые детали, PBT, ТПУ
Ультразвукового преобразователя	полиуретановой пены, эпоксидной смолы с содержанием стекла
Класс защиты по EN 60529	
Рабочая температура	
Температура хранения	
Вес	210 g

Технические характеристики/характеристики

Управления	
Возможности для настройки	Режим «обучения»
Synchronisation	нет
Мультиплекс	нет

Назначение контактов

