

Выдержка из нашего онлайн-каталога:

mic-102/IU/HV/M30/MS

По состоянию на: 2026-11-20

microsonic GmbH / Phoenixseestraße 7 / 44263 Dortmund / Germany / **T** +49 231 975151-0 / **F** +49 231 975151-51 / **E** info@microsonic.de
microsonic® ist eine eingetragene Marke der microsonic GmbH. Alle Rechte vorbehalten. Änderungen vorbehalten.



mic

Датчики семейства mic имеют полностью металлический корпус для жестких условий эксплуатации и выпускаются с 5 рабочими диапазонами.

Основные характеристики

Конфигурация

- Основные характеристики › для жестких условий эксплуатации
- Автоматическая синхронизация › для одновременной работы до десяти датчиков в непосредственной близости друг от друга
- UL Listed to Canadian and US safety standards
- 1 или 2 дискретных выхода PNP или NPN
- Аналоговый выход 4–20 мА или 0–10 В › с автоматическим переключением выхода между током и напряжением
- 5 рабочих диапазонов с от 30 мм до 8 м
- microsonic Teach-in настраивается кнопками T1 и T2
- 0.18 мм до 2.4 мм точность
- Температурная компенсация
- 9–30 В напряжения питания
- LinkControl › для конфигурирования датчика с ПК

Очень прочная конструкция

полностью выполнен из металла с корпусом M30 и M12 круглым разъемом. Поскольку датчики не содержат никаких элементов управления и сигнальные лампы, они прекрасно подходят для применения в экстремальных условиях окружающей среды с высокими механическими нагрузками на разъем корпуса. Датчики выпускаются в пяти диапазонах обнаружения и имеют рабочую зону от 30 мм до 8м.



Металлический коннектор M12 (слева) и работа при тяжелых условиях (справа)

Два различных типа выхода

доступны для всех пяти диапазонов обнаружения

1 pnp switching output

1 analogue output 4–20 mA and 0–10 V

Датчики с дискретным выходом имеют три режима работы:

- Одна точка переключения
- Двусторонний отражающий барьер
- Оконный режим

Teach-in для одного дискретного выхода

- Расположите объект обнаружения на расстоянии (1)
- Подайте +U_B на контакт 5 примерно на 3 секунды
- Затем подайте +U_B на контакт 5 снова на 1 секунду

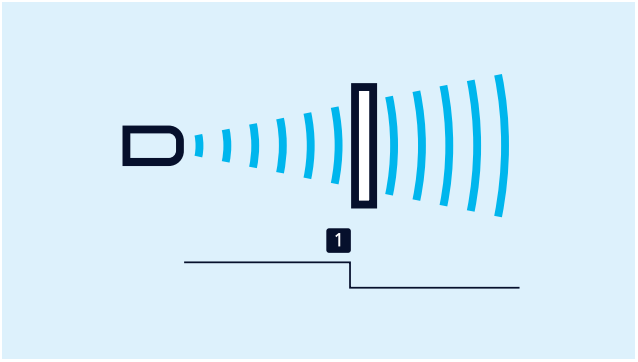

Teach-in для одного дискретного выхода

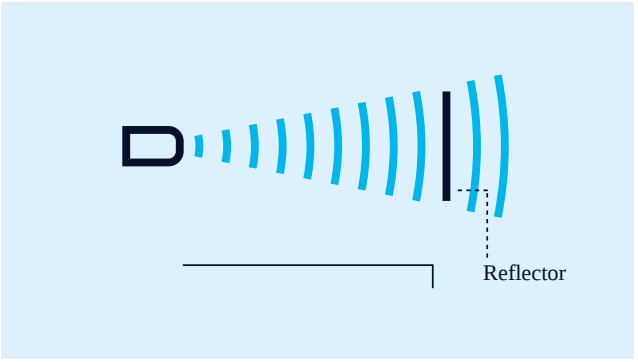

Teach-in для двустороннего отражающего барьера

Teach-in для двустороннего отражающего барьера

с фиксированным отражателем:

- Подать +U_B на контакт 5 примерно на 3 секунды
- Затем подать +U_B на контакт 5 снова примерно на 10 секунд

Для настройки окна:

- установите объект, перекрывая луч ультразвука, на желаемом расстоянии от датчика (1),
- после чего нажмите кнопку в течение ок. 3 секунд,
- передвиньте объект на новое расстояние от датчика (2),
- а затем нажмите ее еще раз в течение ок. 1 секунды - готово.

НЗ/НО контакты

и увеличение/уменьшение аналогового сигнала может быть выбрано через контакт 5.

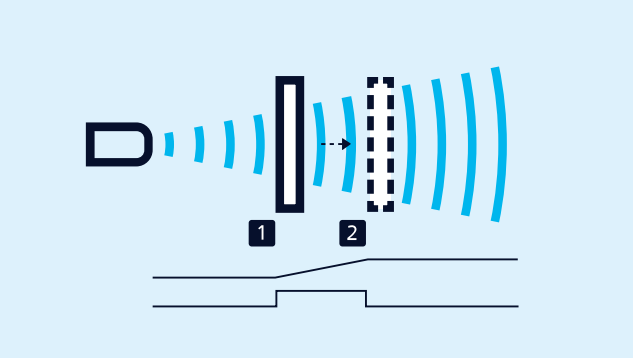

Teach-in и график настройки диапазона для аналогового выхода или для 2-х зон переключения

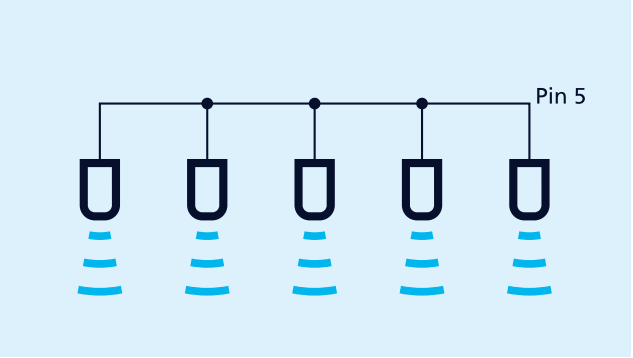

Синхронизация с использованием контакта № 5

Синхронизация

позволяет одновременно использовать несколько датчиков mic. Для того, чтобы избежать перекрестных помех, датчики могут быть синхронизированы друг с другом. Для этого, необходимо электрически соединить все датчики через контакт 5.

Для синхронизации более чем 10 датчиков, необходимо применять SyncBox1 (заказывается отдельно, как аксессуар)

LinkControl

Опция, позволяющая настроить расширенное число параметров датчиков mic. LCA-2 LinkControl adapter, адаптер в качестве аксессуара используется для подключения датчиков к компьютеру.



Датчик подключается к ПК через LCA-2 для программирования.

У вас есть особые условия?

Нет ничего проще.

С нами Вам удастся легко найти индивидуальное решение.
Давайте поговорим о Вашей задаче.: +49 231 97 51 51-55.

Archivsensor

mic-102/IU/HV/M30/MS

Масштабный чертеж

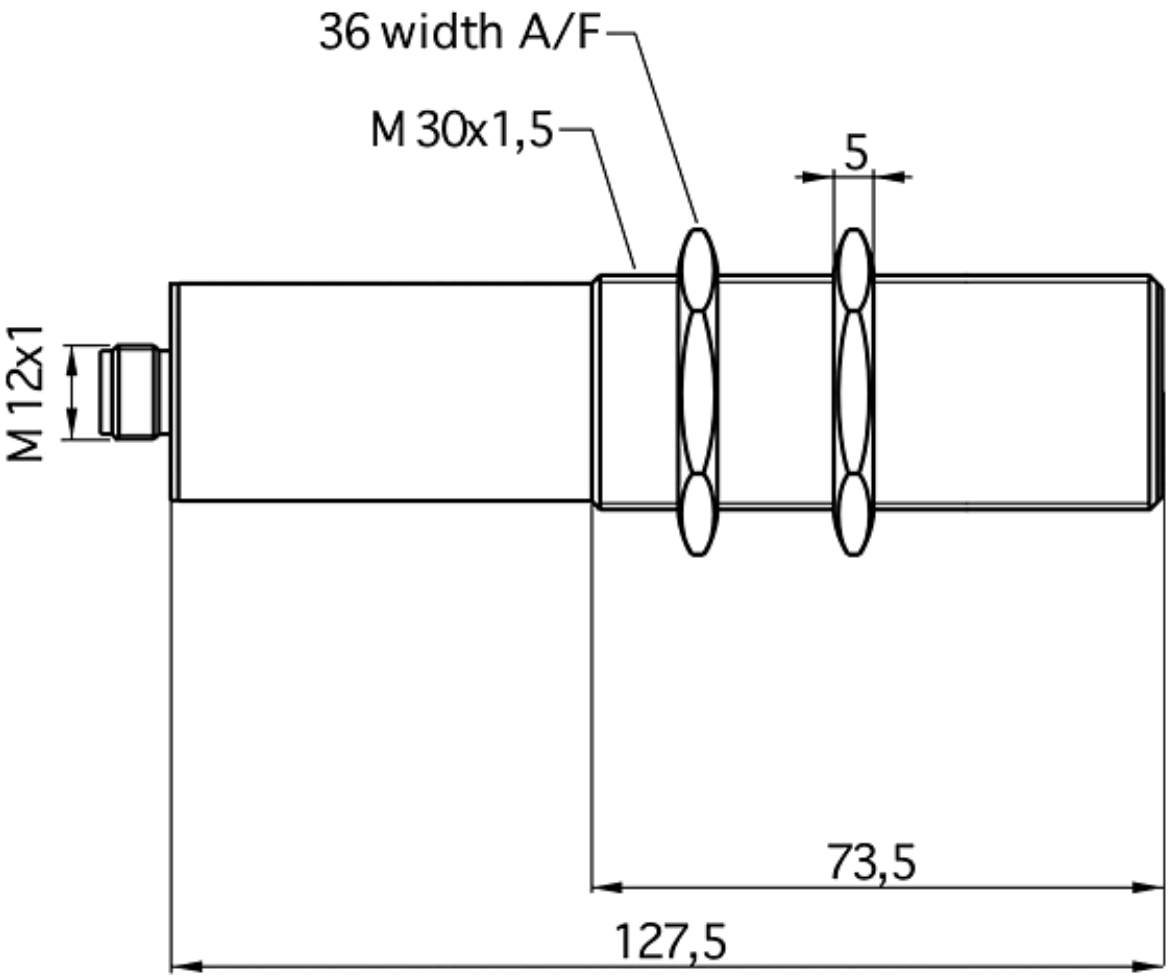

Доступен тип преемника	mic-130/IU/M
∫ 1 x аналоговый 4-20 мА, 0-10 V +	
Модель	цилиндрический M30
Режим работы	аналоговое измерения расстояния
Особенности	архивный датчик металлический разъем для жестких условий эксплуатации

Ультразвуковых конкретных

Средств измерений	Распростронение отраженного сигнала по времени задержки
Преобразователь частоты	
Слепые зоны	
Дальность действия	?
Максимальная дальность	
Разрешение	
Воспроизводимость	± 0.15 %
Точность	± 1 % (температурный дрейф внутренней компенсации)

Электрические данные

Рабочее напряжение U_B	
Пульсации напряжения	± 10 %
Ток холостого потребления	
Тип соединения	

Выходы

Выход 1	аналоговый выход ток: 4-20 мА / напряжение: 0-10 В (при U ≥ 15 В), защита от короткого замыкания регулируемая настройка
Время реакции	110 ms
Задержка до наличия	< 1,500 мс

Входы

Вход 1	Вход COM порт

Корпус

Материал	латунные втулки, никелированные, пластиковые детали, PBT, ТПУ
Ультразвукового преобразователя	полиуретановой пены, эпоксидной смолы с содержанием стекла
Класс защиты по EN 60529	
Рабочая температура	
Температура хранения	
Вес	210 g

Технические характеристики/характеристики

Управления	
Возможности для настройки	Режим «обучения»
Synchronisation	нет
Мультиплекс	нет

Назначение контактов

