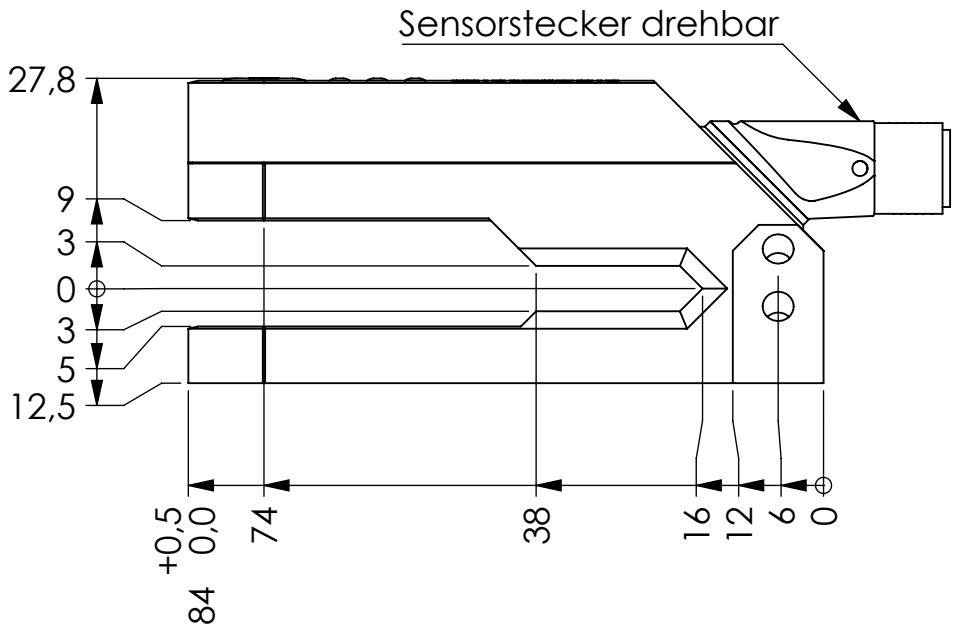

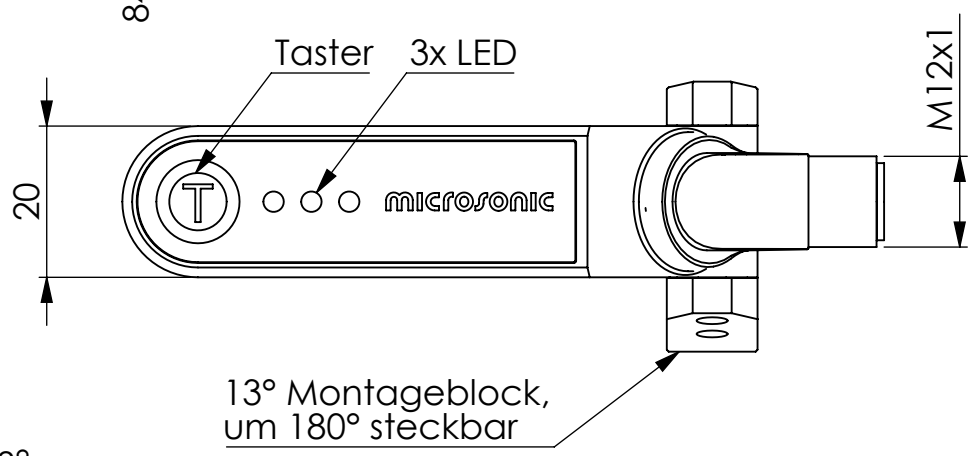

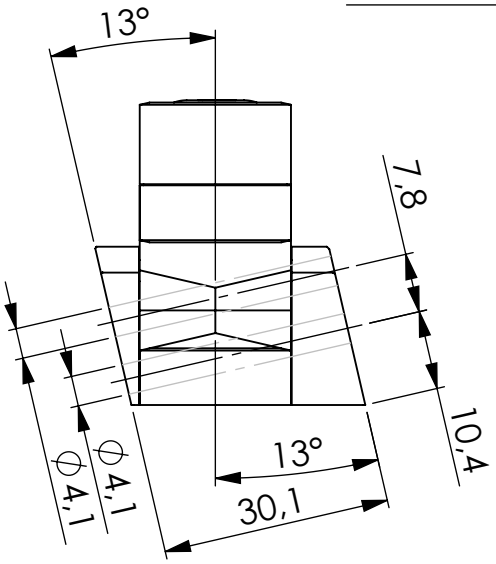

Zul. Abweichung:
Sollgeometrie nach CAD-Modell
Spritzgussteile gemäß 130 DIN 16901
Allgemeintoleranz ISO 2768 - fH
Kabellängen: unter 500: ± 20, bis 5000: ± 50, über 5000: ± 1%
Maße in mm

Metrisch

Maßstab: 1:1 | Format: A4 | Bauteil-Nr.: div.

Werkstoff: -
Oberfläche: -
Farbe: -

			Datum	Name
		erstellt	24.04.2026	Oliver Liedtke
		geprüft	24.04.2026	Schlienkamp
		freig.	24.04.2026	Schlienkamp
		ersetzt:	-	

Titel:

esf+1/CFF/Pro
esf+1/CFF/Pro/LV

microsonic

Datei-Name: esf+1_CFF_Pro_xx

Blatt: 1
Bl.: 1

Änderungen | Name | Revision: 1-966827 | Dokumenten-Nr.: EW-DO-256496 | Schutzvermerk nach DIN 34