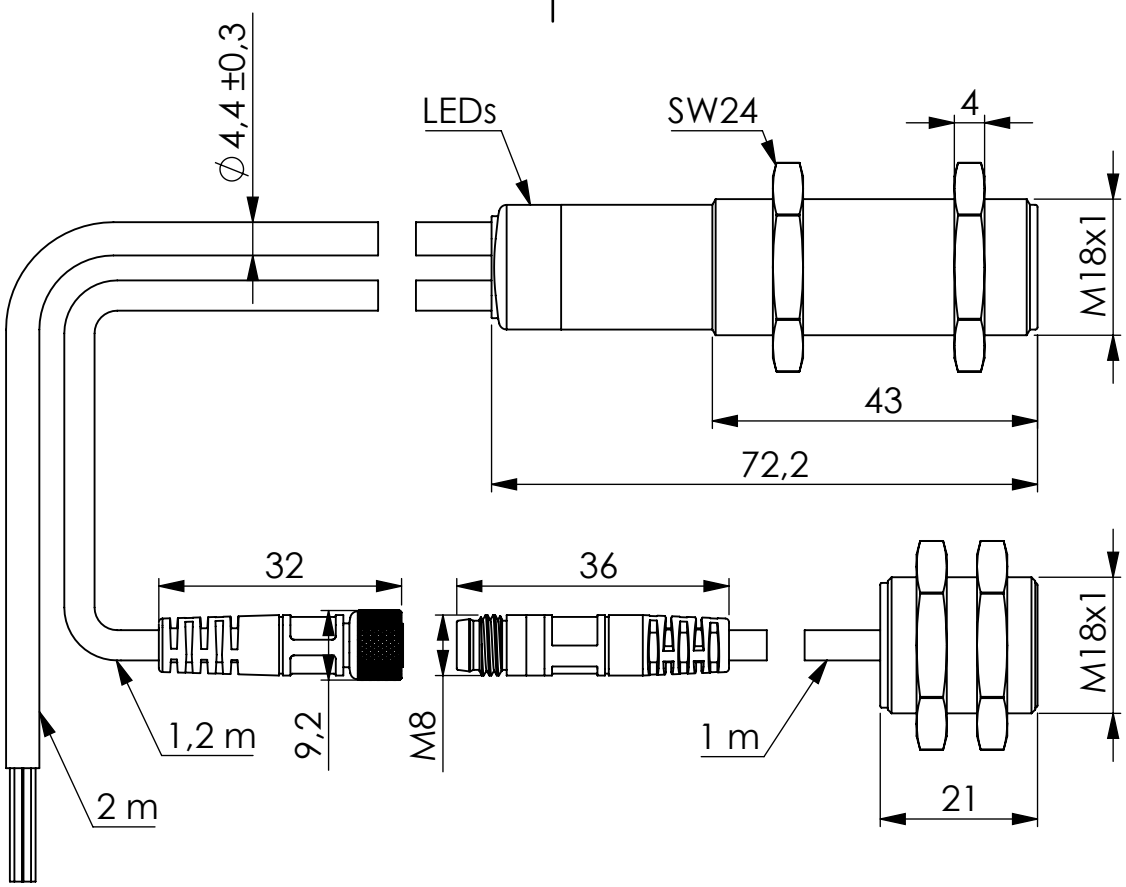

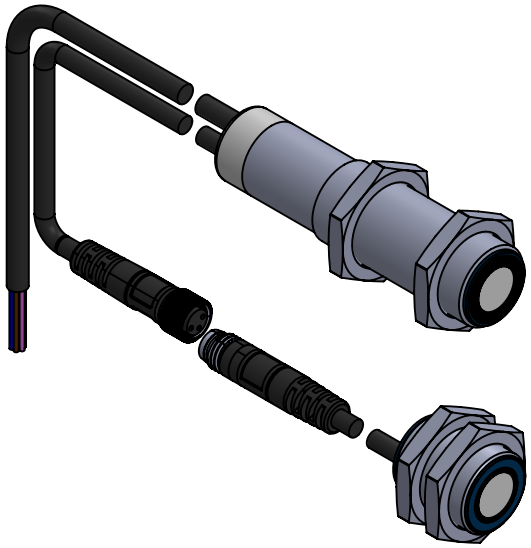

Zul. Abweichung:
Sollgeometrie nach CAD-Modell
Spritzgussteile gemäß 130 DIN 16901
Allgemeintoleranz ISO 2768 - fH
Kabellängen: unter 500: ± 20, bis 5000: ± 50, über 5000: ± 1%
Maße in mm

Metrisch

Maßstab: 1:1 | Format: A4 | Bauteil-Nr.: -

Werkstoff: -
Oberfläche: -
Farbe: -

		Datum	Name
erstellt		10.07.2026	Oliver Liedtke
geprüft		13.07.2026	Schlienkamp
freig.		13.07.2026	Schlienkamp
ersetzt:		-	

Titel:

dbk+4/3XYY/M18 E+S

microsonic

Datei-Name: dbk+4_M18 E+S

Blatt: 1
Bl.: 1

Änderungen | Name | Revision: 0-975485 | Dokumenten-Nr.: EW-DO-267408 | Schutzvermerk nach DIN 34