

摘自我们的在线目录：

KST3A-2/M8

当前日期: 2026-11-19

microsonic GmbH / Phoenixseestraße 7 / 44263 Dortmund / Germany / **T** +49 231 975151-0 / **F** +49 231 975151-51 / **E** info@microsonic.de
microsonic® ist eine eingetragene Marke der microsonic GmbH. Alle Rechte vorbehalten. Änderungen vorbehalten.

KST3A-2/M8

比例图

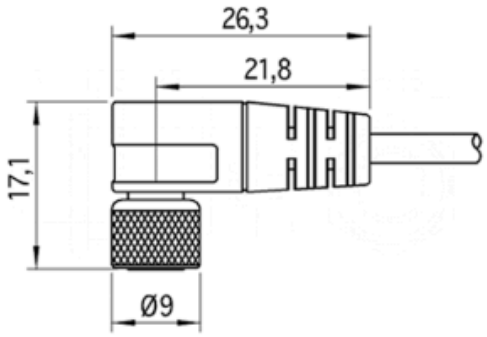

工作模式	附件

外壳

防护等级EN 60529	IP 67
重量	70 g

附件

可配置的附件	cable, 3 contacts, female angled connector M8, cable length 2 m

引脚分配

