

摘自我们的在线目录：

MW-ZWS 1

当前日期: 2026-11-19

microsonic GmbH / Phoenixseestraße 7 / 44263 Dortmund / Germany / **T** +49 231 975151-0 / **F** +49 231 975151-51 / **E** info@microsonic.de
microsonic® ist eine eingetragene Marke der microsonic GmbH. Alle Rechte vorbehalten. Änderungen vorbehalten.

MW-ZWS 1

比例图

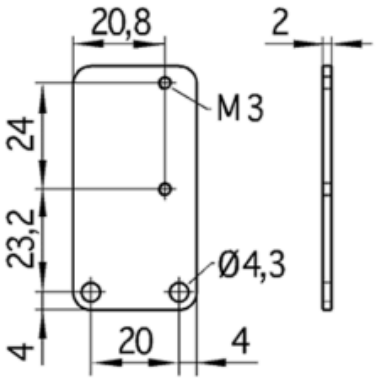

工作模式	附件
特性	超声波传感器zws-70/.../QS的安装支架

外壳

重量	25 g