

摘自我们的在线目录：

SyncBox1

当前日期: 2026-11-18

microsonic GmbH / Phoenixseestraße 7 / 44263 Dortmund / Germany / **T** +49 231 975151-0 / **F** +49 231 975151-51 / **E** info@microsonic.de
microsonic® ist eine eingetragene Marke der microsonic GmbH. Alle Rechte vorbehalten. Änderungen vorbehalten.

SyncBox1

比例图

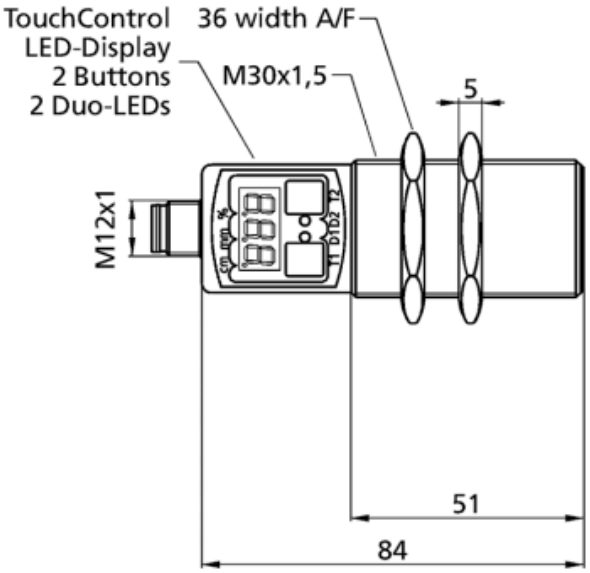

设计	圆柱形 M30
工作模式	附件

电气数据

工作电压 U_B	9 - 30 V d.c.,反极性保护
电压脉动	± 10 %
空载电流损耗	≤ 25 mA
连接类型	5芯M12接插件

输出量

输出 1	npn同步输出： I_{max} = 200 mA (-U_B+2V)
Ausgang 2	npn同步输出： I_{max} = 200 mA (-U_B+2V)

输入

输入 1	控制输入

外壳

材质	铜套，镀镍，塑料零件，PBT
防护等级EN 60529	IP 67
工作温度	-20°C to +70°C
储存温度	-40°C 到 +85°C
重量	110 g

技术特点/特性

控制装置	2个按键+LED显示（触摸控制）
设定范围	触摸控制
指示灯	3位数字 LED显示,2 x 三色 LED

附件

可配置的附件	KST4A-2/M12 KST4A-5/M12 KST4G-10/M12 KST4G-2/M12 KST4G-30/M12 KST4G-5/M12 KST5A-2/M12 KST5A-5/M12 KST5G-10/M12 KST5G-2/M12
可配置的附件	For the external synchronization of more than 10 mic+, mic, crm+, cube and lcs+ sensors. The SyncBox1 allows synchronization of up to 160 sensors.