microsonic



摘自我们的在线目录：

dbk-4/Empf/BEE/O/M18

当前日期: 2026-11-19

microsonic GmbH / Phoenixseestraße 7 / 44263 Dortmund / Germany / **T** +49 231 975151-0 / **F** +49 231 975151-51 / **E** info@microsonic.de
microsonic® ist eine eingetragene Marke der microsonic GmbH. Alle Rechte vorbehalten. Änderungen vorbehalten.

Archivsensor

dbk-4/Empf/BEE/O/M18

比例图

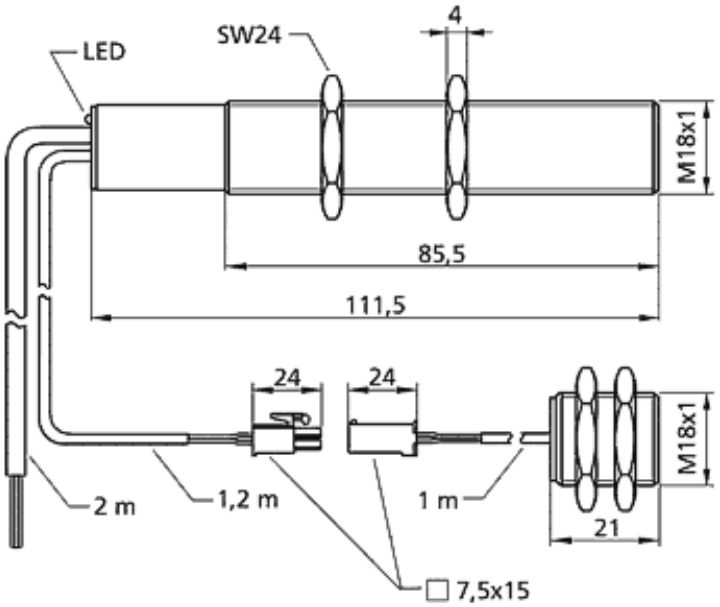

有后续型号可供选择	dbk+4/Empf/3BEE/M18
2 x npn	
设计	圆柱形 M18
工作模式	双张控制器
工作范围	单位面积重量20-1200g/m^{2}的纸张,合金层压板和厚达0.4mm的薄膜，自动粘附膜，厚达0.3mm的金属薄片，细瓦楞纸版。
特性	超声波双张控制器的接收器

超声波特性

测量方法	脉冲操作带有振幅估算
换能器频率	400 kHz
盲区	在发射器与接收器前方7mm处

电气数据

工作电压 U_B	20 - 30 V d.c.,反极性保护
电压脉动	± 10 %
空载电流损耗	≤ 45 mA
连接类型	2 m PVC 电缆, 5 x 0.25 mm^2

输出量

输出 1	双张npn输出: I_{max} = 500 mA (-U_B+2V) 常开, 短路保护
Ausgang 2	缺张npn输出：I_{max} = 500 mA (-U_B+2V) 常闭, 短路保护
响应时间	触发模式下0.5 ms

输入

输入 1	控制输入

外壳

材质	铜套，镀镍，塑料零件，PBT
超声波换能器	泡沫聚氨酯，玻璃填充的环氧树脂
防护等级EN 60529	IP 65
工作温度	+5°C至 +60°C之间
储存温度	-40°C 到 +85°C
重量	130 g

技术特点/特性

控制装置	不必要的
设定范围	不必要的
指示灯	1 x 双LED; 绿灯：工作/红灯：双张/红灯闪烁：缺张

附件

可配置的附件	BF-18 dbk-Testbogen

引脚分配

