

摘自我们的在线目录：

dbk-4/Sender/M18/K2

当前日期: 2026-11-19

microsonic GmbH / Phoenixseestraße 7 / 44263 Dortmund / Germany / **T** +49 231 975151-0 / **F** +49 231 975151-51 / **E** info@microsonic.de
microsonic® ist eine eingetragene Marke der microsonic GmbH. Alle Rechte vorbehalten. Änderungen vorbehalten.

Archivsensor

dbk-4/Sender/M18/K2

比例图

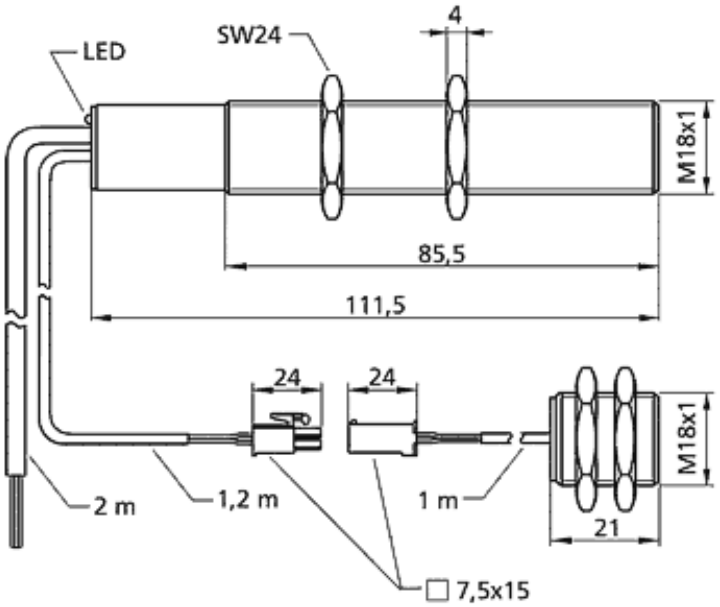

有后续型号可供选择	请咨询
设计	圆柱形 M18
工作模式	双张控制器
工作范围	单位面积重量20-1200g/m^{2}的纸张,合金层压板和厚达0.4mm的薄膜，自动粘附膜，厚达0.3mm的金属薄片，细瓦楞纸版。
特性	发射器用于超声波双张控制 长连接电缆

超声波特性

测量方法	脉冲操作带有振幅估算
换能器频率	400 kHz
盲区	在发射器与接收器前方7mm处

外壳

材质	铜套，镀镍，塑料零件，PBT
超声波换能器	泡沫聚氨酯，玻璃填充的环氧树脂
防护等级EN 60529	IP 65
工作温度	+5°C至 +60°C之间
储存温度	-40°C 到 +85°C
重量	40 g

技术特点/特性

控制装置	不必要的
设定范围	不必要的

附件

可配置的附件	dbk-Testbogen BF-18