

摘自我们的在线目录：

mic-102/IU/HV/M30 R1

当前日期: 2026-11-18

microsonic GmbH / Phoenixseestraße 7 / 44263 Dortmund / Germany / **T** +49 231 975151-0 / **F** +49 231 975151-51 / **E** info@microsonic.de
microsonic® ist eine eingetragene Marke der microsonic GmbH. Alle Rechte vorbehalten. Änderungen vorbehalten.

Archivsensor

mic-102/IU/HV/M30 R1

比例图

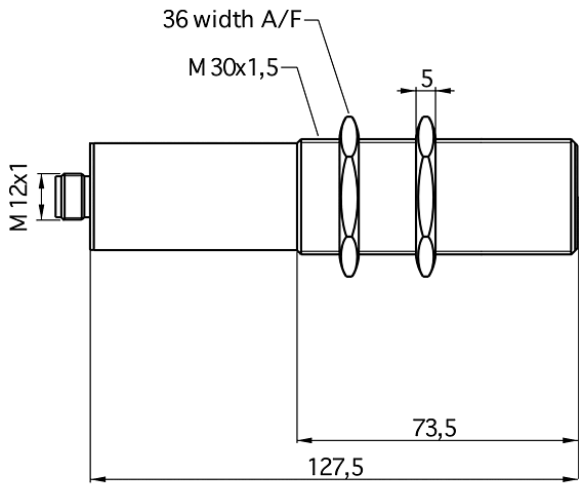

检测区域

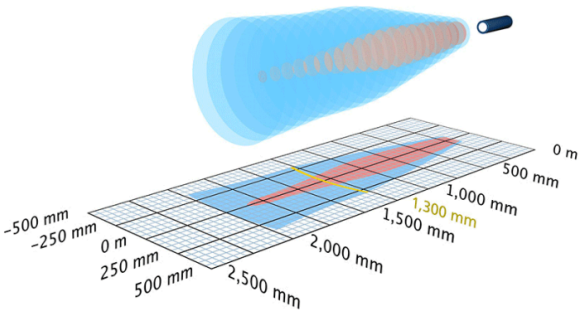

有后续型号可供选择	mic-130/IU/M
1 × 4-20 mA + 0-10 V 模拟量输出	2,000 mm
设计	圆柱形 M30
工作模式	模拟距离测量
特性	存档的传感器

超声波特性

测量方法	回波传播时间
换能器频率	200 kHz
盲区	200 mm
检测范围	1.300 mm
最大检测范围	2,000 mm
分辨率	0.18 mm
重复精度	± 0.15 %
精度	± 1 % （内置温度漂移补偿）

电气数据

工作电压 U_B	9 - 30 V d.c.,反极性保护
电压脉动	± 10 %
空载电流损耗	≤ 70 mA
连接类型	5芯M12接插件

输出量

输出 1	模拟量电流输出：4-20 mA / 电压输出: 0-10 V (当 $U_B \geq 15$ V),短路保护，可切换，递增/递减
响应时间	110 ms
上电延时	< 1,500 ms

输入

输入 1	com端输入 同步输入

外壳

材质	铜套，镀镍，塑料零件，PBT，TPU
超声波换能器	泡沫聚氨酯，玻璃填充的环氧树脂
防护等级EN 60529	IP 65
工作温度	-20°C to +70°C
储存温度	-40°C 到 +85°C
重量	210 g

技术特点/特性

温度补偿	是
控制装置	com端输入
设定范围	LCA-2带有LinkCopy 或 LinkControl软件
同步	是
多通道的	是
指示灯	否

引脚分配

