

摘自我们的在线目录：

pico+15/F

当前日期: 2026-11-20

microsonic GmbH / Phoenixseestraße 7 / 44263 Dortmund / Germany / **T** +49 231 975151-0 / **F** +49 231 975151-51 / **E** info@microsonic.de
microsonic® ist eine eingetragene Marke der microsonic GmbH. Alle Rechte vorbehalten. Änderungen vorbehalten.



pico+

新的M18超声波传感器: 4 种检测范围,2 种外形设计,3 种工作类型, IO-Link。

主要特点

- 顶端带 90°弯曲的型号
- IO-Link 接口 › z支持最新的工业标准
- 智能传感器配置文件 › IO-Link设备之间更透明
- 自动同步和异步工作› 最大可支持十个传感器近距离同时工作
- Improved temperature compensation › adjustment to working conditions within 120 seconds
- UL认证符合加拿大和美国安全标准

基本特点

- 1 个推挽开关量输出 › 兼容 pnp 或 npn
- 模拟量输出4–20 mA 或 0–10 V
- 检测距离从 20 mm 到 1.3 m，存在4种检测量程
- 检测距离从 20 mm 到 1.3 m，存在4种检测量程
- 0.069–0.10 mm 分辨率
- 10–30 V 工作电压
- LinkControl › 可以通过连接电脑来配置传感器参数

pico+ 超声波传感器

M18螺纹套管紧凑型设计，外壳仅长41mm。 除了轴向发出声波的型号外，还有感应头90度弯曲，径向发出声波的型号。检测距离从20 mm 到1.3 m，存在四种检测范围和三种输出状态，这个传感器系列涵盖了各种广泛的应用。

推挽输出的传感器支持SIO和 IO link模式.模拟量输出的的传感器可以选择 4–20 mA电流输出或者是 0–10 V电压输出。在 SIO模式下, 可以通过pin5脚进行microsonic的teach-in过程，完成对传感器的参数配置。

对于*pico+*传感器系列

有如下两种输出形式和四种检测范围:

- 1个推挽开关量输出
- 1个模拟量输出，4–20 mA 或者0–10 V 可选

开关量输出的传感器有三种工作模式:

- 漫反射模式（单开关点模式）
- 反射板模式
- 窗口模式

单开关点模式的自学习

- 将被测目标物放在想要的检测距离(1)处，使之被传感器检测到
- 将pin 5 接到 $+U_B$ 大约 3 秒钟
- 然后将pin 5再次连接到 $+U_B$ 大约1秒钟

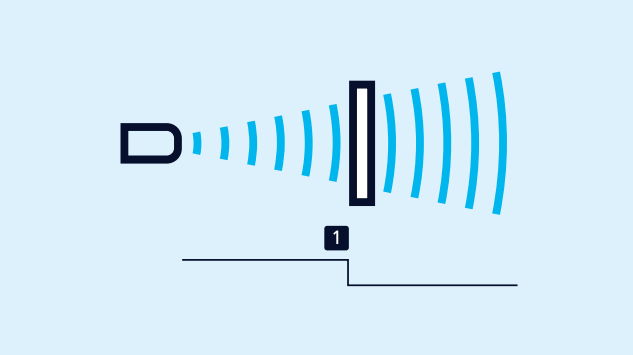

单点模式的*teach-in*

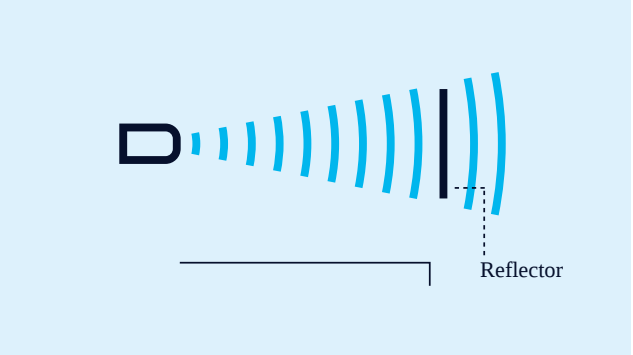

反射板模式的*teach-in*

反射板模式的自学习

使用一个固定的反射物

- 将 pin 5 连接到 $+U_B$ 大约3 秒钟
- 然后将pin 5再次接到 $+U_B$ 大约10 秒钟

窗口模式的配置

- 将被测物体放置于窗口的近点(1)处
- 将pin 5连接到 $+U_B$ 大约3 秒
- 然后将被测物体移动到窗口的远点(2)处
- 然后将pin 5再次连接到 $+U_B$ 大约1 秒

NCC/NOC （常闭/常开）

和模拟特性曲线的递增/递减也可以通过pin5脚设置。

一个绿色*LED*和一个黄色*LED*

指示了输出的状态和microsonic 的teach-in状态。.

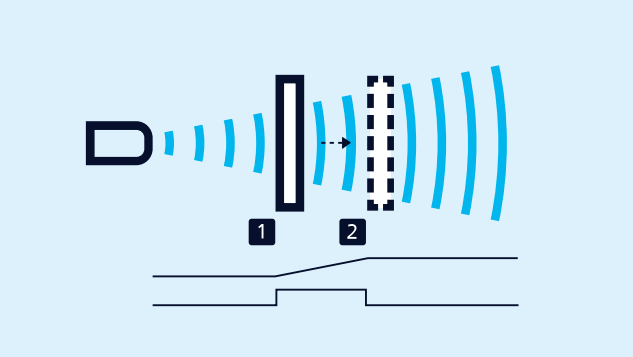

对一个模拟量或开关量窗口模式的*teach-in*

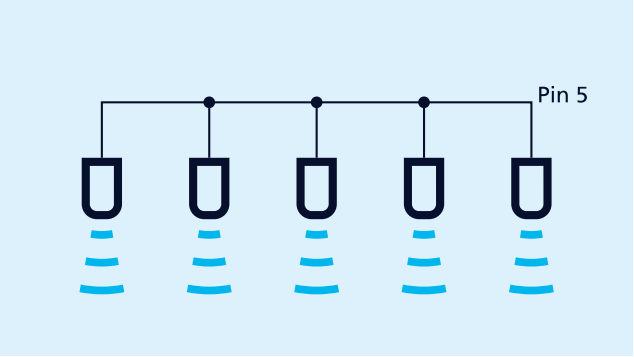

使用*Pin 5*脚进行同步

易于同步

若干个pico+传感器可以在一些应用中近距离安装运行，通过同步来防止它们间的相互干扰。 为了达到这个目的，需要将所有传感器的pin5连接在一起，激活传感器的同步功能。

如果超过10个传感器必须进行同步，需要使用同步箱来实现， 同步箱是有效的配件。

例如当许多传感器通过IO-Link主机运行时，主机的功能就是承担传感器的同步。

LinkControl

pico+系列传感器可以选择性的进行参数设置，LCA-2连接控制适配器作为配件，可以用于pico+系列传感器和电脑之间的连接。

Updated to IO-Link version 1.1

The pico+ sensors with the extension „/A" in the order name are updated to IO-Link version 1.1 and support the Smart Sensor Profile. Please note that these sensor with the updated IO-Link version do not support IO-Link version 1.0 any longer. For example, when replacing pico+15/F with a pico+15/F/A you have to integrate the new device ID in the IO-Link master. In SIO mode, the sensors are compatible with each other.

The predecessor models pico+xxx/F can be found in the sensor archive.

您有特殊要求吗?

事情没那么简单。

选择我们，您可以轻松找到量身定制的解决方案。欢迎联系我们，探讨您的具体应用需求：+49 231 97 51 51-82。

Archivsensor

pico+15/F

比例图

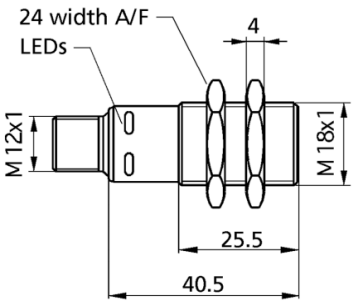

检测区域

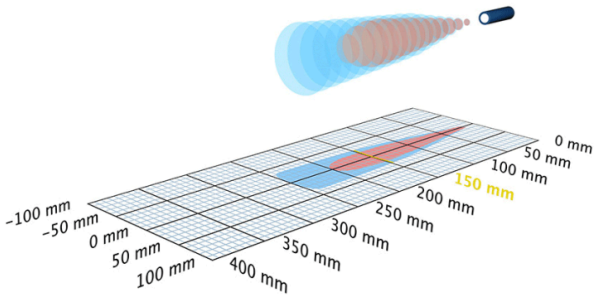

有后续型号可供选择	pico+15/F/A
1 x Push-Pull	250 mm
设计	圆柱形 M18
工作模式	IO-Link 接近开关/漫反射模式 反射板模式 窗口模式
特性	schlankes Schallfeld IO-Link UL Listed

超声波特性

测量方法	回波传播时间
换能器频率	380 kHz
盲区	20 mm
检测范围	150 mm
最大检测范围	250 mm
分辨率	0.069 mm
重复精度	± 0.15 %
精度	± 1 % （内置温度漂移补偿）

电气数据

工作电压 U_B	10 - 30 V d.c., 反极性保护
电压脉动	± 10 %
空载电流损耗	≤ 40 mA
连接类型	5芯M12接插件

输出量

输出 1	switching output Push-Pull, U_B-3 V, -U_B+3 V,I_{max} = 100 mA
开关回滞	2.0 mm
开关频率	25 Hz
响应时间	32 ms
上电延时	< 300 ms

输入

输入 1	com端输入 同步输入 自学习输入

外壳

材质	铜套，镀镍，塑料零件，PBT
超声波换能器	泡沫聚氨酯，玻璃填充的环氧树脂
防护等级EN 60529	IP 67
工作温度	-25°C to +70°C
储存温度	-40°C 到 +85°C
重量	30 g
更新版本	pico+15/WK/F
更新版本	弯头 90°

技术特点/特性

温度补偿	是
控制装置	com端输入
设定范围	Teach-in via com input on pin 5 LCA-2 with LinkControl IO-Link
同步	是
多通道的	是
指示灯	1 x LED 绿灯：工作, 1 x LED 黄灯：开关状态

附件

可配置的附件	KST5A-2/M12 KST5A-5/M12 KST5G-2/M12 KST5G-5/M12 BF-18 LCA-2 LCA-2 Koffer SyncBox1 UF-90/M18

引脚分配

