microsonic

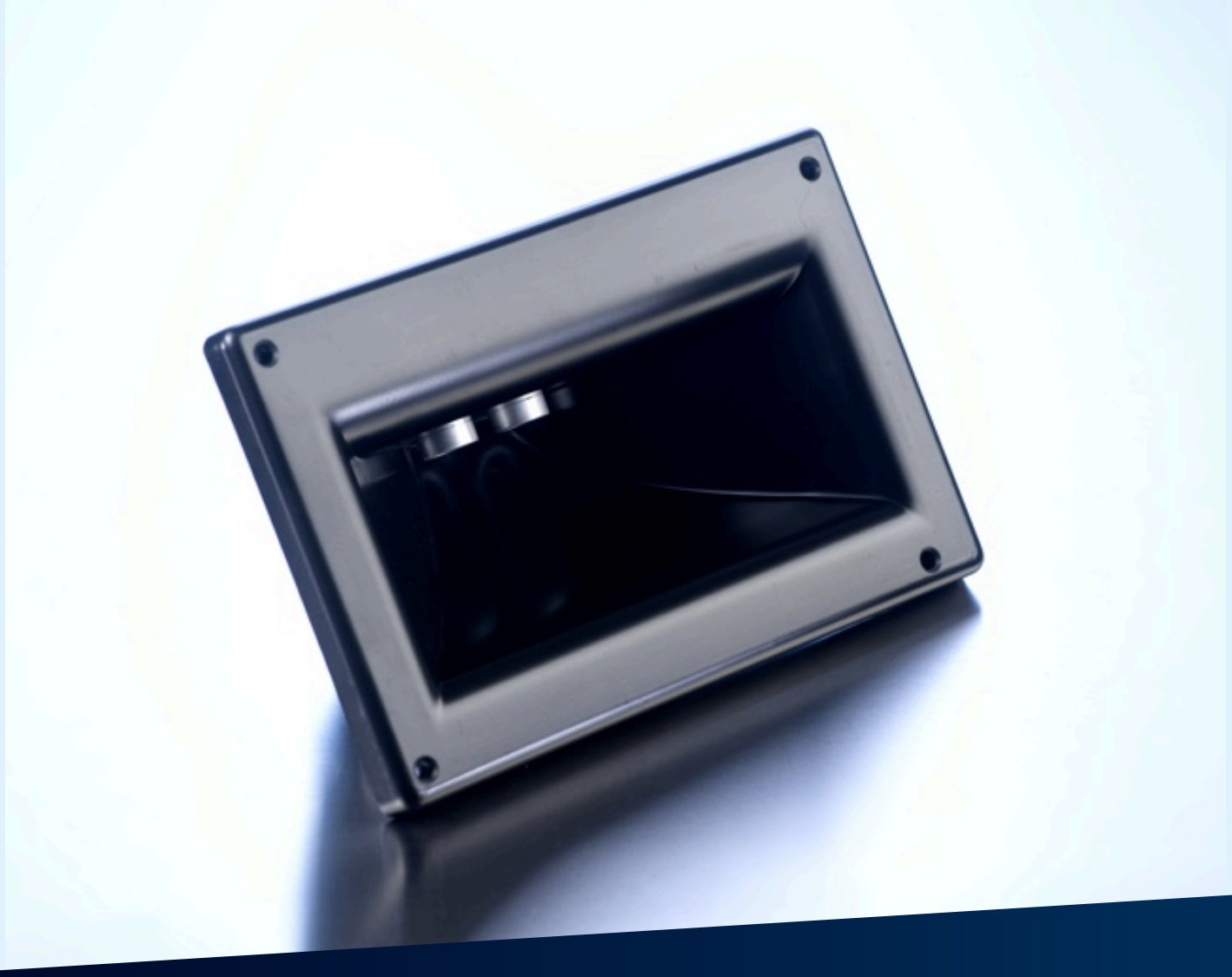

摘自我们的在线目录：

wms-251/RT

当前日期: 2026-11-19

microsonic GmbH / Phoenixseestraße 7 / 44263 Dortmund / Germany / **T** +49 231 975151-0 / **F** +49 231 975151-51 / **E** info@microsonic.de
microsonic® ist eine eingetragene Marke der microsonic GmbH. Alle Rechte vorbehalten. Änderungen vorbehalten.

Archivsensor

wms-251/RT

比例图

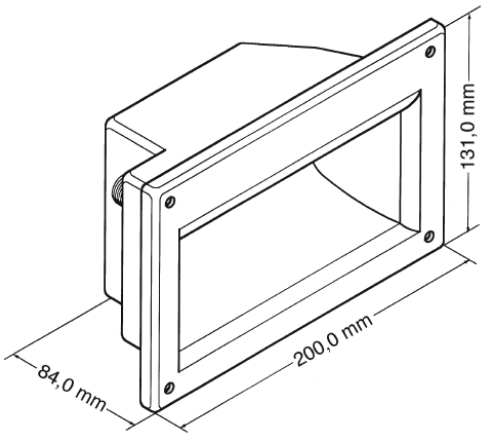

检测区域

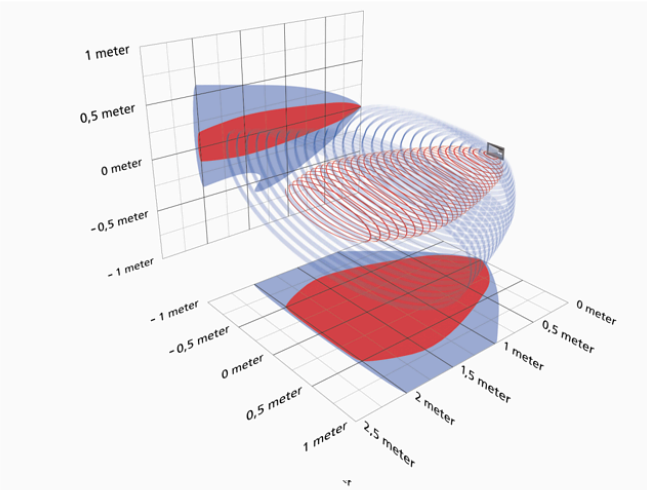

有后续型号可供选择	请咨询

回波输出

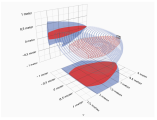

2,500 mm

设计	胶体的
工作模式	传感器用于求值
特性	不均匀的声场

超声波特性

测量方法	回波传播时间
换能器频率	40 kHz
盲区	100 mm
检测范围	2.500 mm
最大检测范围	2,500 mm
重复精度	± 0.15 %
精度	0.17 %/K温度

电气数据

工作电压 U_B	10 - 30 V d.c., 反极性保护
电压脉动	± 10 %
空载电流损耗	≤ 30 mA
连接类型	4芯M12接插件

输出量

输出 1	pnp信号输出回波 I_{max} = 10 mA

外壳

材质	聚苯乙烯
超声波换能器	泡沫聚氨酯，玻璃填充的环氧树脂
防护等级EN 60529	IP 54
工作温度	-10°C bis +50°C
储存温度	-20°C to +70°C
重量	530 g

技术特点/特性

温度补偿	否
控制装置	否
设定范围	否
同步	是
多通道的	是
指示灯	否

附件

可配置的附件	KST4A-2/M12 KST4A-5/M12 KST4G-2/M12 KST4G-5/M12

引脚分配

