

摘自我们的在线目录：

wms-35/RT

当前日期: 2026-11-20

microsonic GmbH / Phoenixseestraße 7 / 44263 Dortmund / Germany / **T** +49 231 975151-0 / **F** +49 231 975151-51 / **E** info@microsonic.de
microsonic® ist eine eingetragene Marke der microsonic GmbH. Alle Rechte vorbehalten. Änderungen vorbehalten.



wms

wms传感器已为客户的信号分析做好了最佳准备。

主要特点

基本特点

- 触发脉冲输入 › 用于控制超声波发射器
- 回波输出 › 给客户端控制器求值电路提供信号
- 1个回波信号输出 › 负载电流10 mA
- 检测距离从 30 mm 到 8 m，存在5种检测量程
- 0.36 mm 的分辨率
- 工作电压 10–30 V

wms传感器

需要连接到一台wms控制器或是客户自己的控制器和信号求值设备。

wms - 独立传感器的经济替代品

当传感器必须通过客户的系统控制时，wms就是独立传感器经济的替代品，像微处理器的控制通常需要这样。

"发射器"信号输入

wms传感器通过发射器的信号输入来发射声波脉冲，为此， 客户端一个集电极开路输出暂时接到信号输入上。

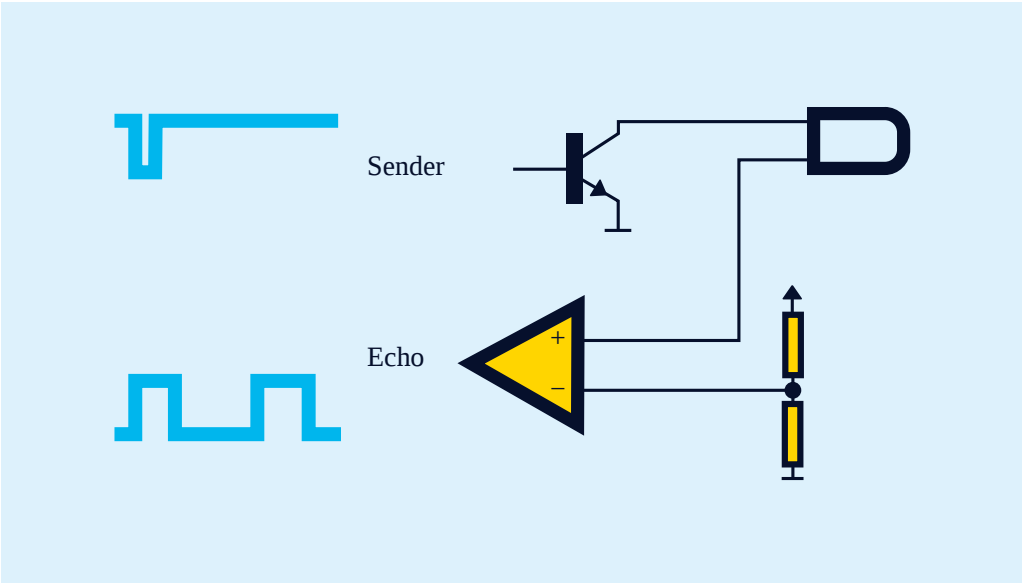

从客户控制系统触发一个*wms*传感器

"回波"信号输出

随后传送所有的回波信号是否接收到取决于它们的信号持续时间如1位值(回波 是/否)。这需要8~65ms，取决于传感器的类型。正开关量(pnp)输出允许通过的负载电流是10mA。距离的计算和后续的处理工作在客户的控制系统中进行

我们的项目工程师

将会很乐意的帮助您把wms传感器集成进您的控制系统。

您有特殊要求吗?

事情没那么简单。

选择我们，您可以轻松找到量身定制的解决方案。欢迎联系我们，探讨您的具体应用需求：+49 231 97 51 51-82。

wms-35/RT

比例图

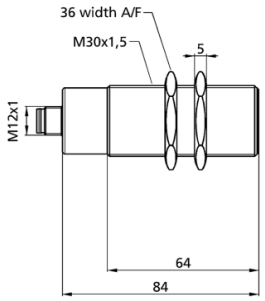

检测区域

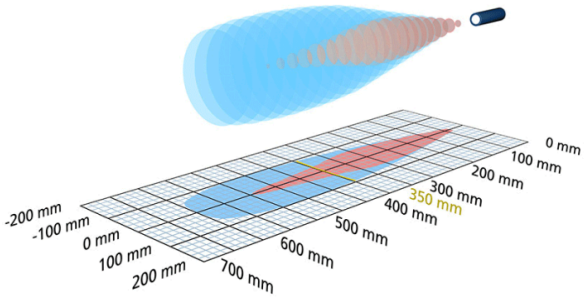

回波输出

600 mm

设计	圆柱形 M30
工作模式	传感器用于求值

超声波特性

测量方法	回波传播时间
换能器频率	400 kHz
盲区	65 mm
检测范围	350 mm
最大检测范围	600 mm
重复精度	± 0.15 %
精度	0.17 %/K温度

电气数据

工作电压 U_B	10 - 30 V d.c., 反极性保护
电压脉动	± 10 %
空载电流损耗	≤ 30 mA
连接类型	4芯M12接插件

输出量

输出 1	pnp信号输出回波 I_{max} = 10 mA

输入

输入 1	信号输入—发射器

外壳

材质	铜套，镀镍，塑料零件，PBT
超声波换能器	泡沫聚氨酯，玻璃填充的环氧树脂
防护等级EN 60529	IP 65
工作温度	-25°C to +70°C
储存温度	-40°C 到 +85°C
重量	200 g
更新版本	不锈钢 高度耐化学性 电缆连接（可根据要求定制）

技术特点/特性

控制装置	否
设定范围	否
同步	是
多通道的	是
指示灯	否

附件

可配置的附件	KST4A-2/M12 KST4A-5/M12 KST4G-2/M12 KST4G-5/M12

引脚分配

