

摘自我们的在线目录：

wms-501/RT

当前日期: 2026-11-18

microsonic GmbH / Phoenixseestraße 7 / 44263 Dortmund / Germany / **T** +49 231 975151-0 / **F** +49 231 975151-51 / **E** info@microsonic.de
microsonic® ist eine eingetragene Marke der microsonic GmbH. Alle Rechte vorbehalten. Änderungen vorbehalten.

Archivsensor

wms-501/RT

比例图

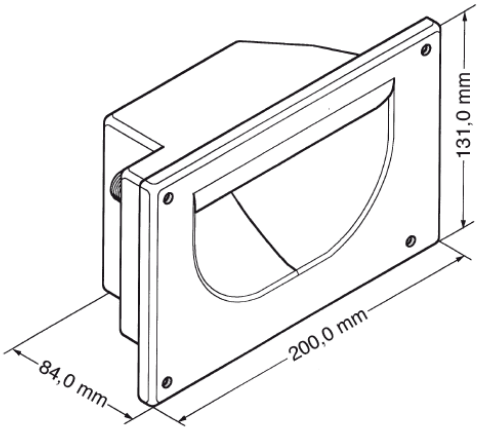

检测区域

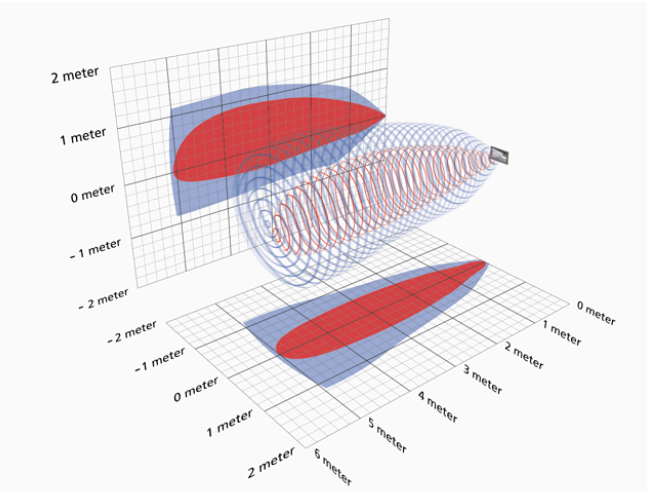

有后续型号可供选择	请咨询
TRIGGER ECHO 回波输出	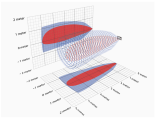 5,000 mm

设计	胶体的
工作模式	传感器用于求值
特性	不均匀的声场

超声波特性

测量方法	回波传播时间
换能器频率	40 kHz
盲区	100 mm
检测范围	4.000 mm
最大检测范围	5,000 mm
重复精度	± 0.15 %
精度	0.17 %/K温度

电气数据

工作电压 U_B	10 - 30 V d.c., 反极性保护
电压脉动	± 10 %
空载电流损耗	≤ 30 mA
连接类型	4芯M12接插件

输出量

输出 1	pnp信号输出回波 I_{max} = 10 mA

输入

输入 1	信号输入—发射器

外壳

材质	聚苯乙烯
超声波换能器	泡沫聚氨酯，玻璃填充的环氧树脂
防护等级EN 60529	IP 54
工作温度	-10°C bis +50°C
储存温度	-20°C to +70°C
重量	530 g

技术特点/特性

温度补偿	否
控制装置	否
设定范围	否
同步	是
多通道的	是
指示灯	否

附件

可配置的附件	KST4A-2/M12 KST4A-5/M12 KST4G-2/M12 KST4G-5/M12

引脚分配

