

摘自我们的在线目录：

wms-601/RT/VHV/ M30E/MS

当前日期: 2026-11-20

microsonic GmbH / Phoenixseestraße 7 / 44263 Dortmund / Germany / **T** +49 231 975151-0 / **F** +49 231 975151-51 / **E** info@microsonic.de
microsonic® ist eine eingetragene Marke der microsonic GmbH. Alle Rechte vorbehalten. Änderungen vorbehalten.



wms

wms传感器已为客户的信号分析做好了最佳准备。

主要特点

基本特点

- 触发脉冲输入 › 用于控制超声波发射器
- 回波输出 › 给客户端控制器求值电路提供信号
- 1个回波信号输出 › 负载电流10 mA
- 检测距离从 30 mm 到 8 m，存在5种检测量程
- 0.36 mm 的分辨率
- 工作电压 10–30 V

wms传感器

需要连接到一台wms控制器或是客户自己的控制器和信号求值设备。

wms - 独立传感器的经济替代品

当传感器必须通过客户的系统控制时，wms就是独立传感器经济的替代品，像微处理器的控制通常需要这样。

"发射器"信号输入

wms传感器通过发射器的信号输入来发射声波脉冲，为此， 客户端一个集电极开路输出暂时接到信号输入上。

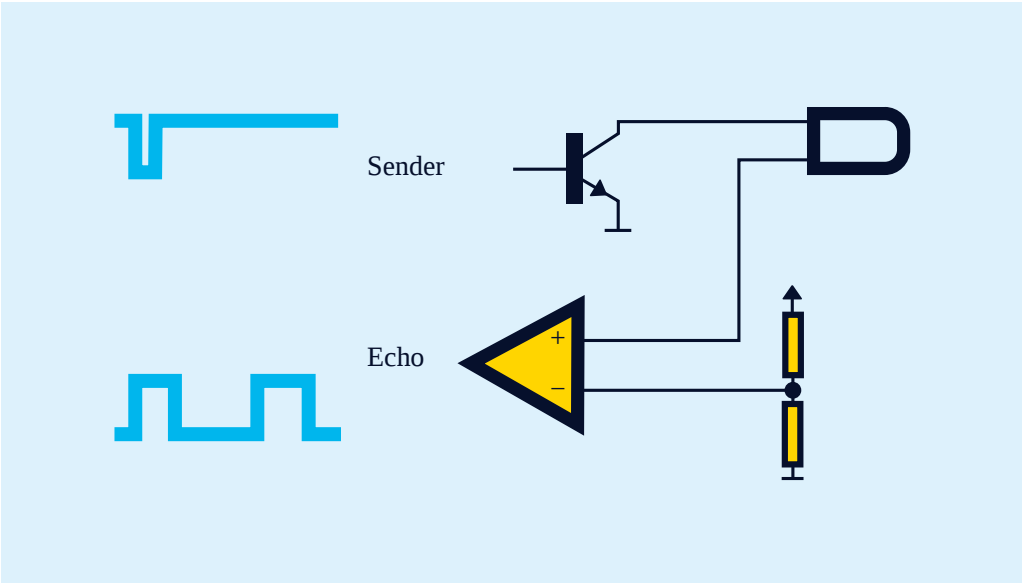

从客户控制系统触发一个*wms*传感器

"回波"信号输出

随后传送所有的回波信号是否接收到取决于它们的信号持续时间如1位值(回波 是/否)。这需要8~65ms，取决于传感器的类型。正开关量(pnp)输出允许通过的负载电流是10mA。距离的计算和后续的处理工作在客户的控制系统中进行

我们的项目工程师

将会很乐意的帮助您把wms传感器集成进您的控制系统。

您有特殊要求吗?

事情没那么简单。

选择我们，您可以轻松找到量身定制的解决方案。欢迎联系我们，探讨您的具体应用需求：+49 231 97 51 51-82。

Archivsensor

wms-601/RT/VHV/ M30E/MS

比例图

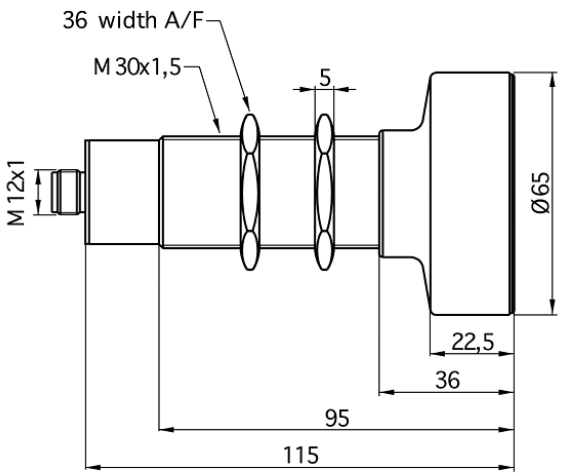

检测区域

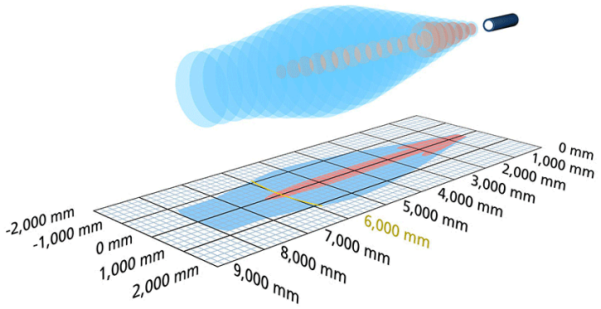

有后续型号可供选择	请咨询
TRIGGER ECHO 回波输出	8,000 mm
设计	圆柱形 M30
工作模式	传感器用于求值
特性	存档的传感器 不锈钢型号 金属接插头用于粗糙的操作条件下 提高声波压力

超声波特性

测量方法	回波传播时间
换能器频率	80 kHz
盲区	800 mm
检测范围	6.000 mm
最大检测范围	8,000 mm
重复精度	± 0.15 %
精度	0.17 %/K温度

电气数据

工作电压 U_B	10 - 30 V d.c., 反极性保护
电压脉动	± 10 %
空载电流损耗	≤ 30 mA
连接类型	4芯M12接插件

输出量

输出 1	pnp信号输出回波 I_{max} = 10 mA

输入

输入 1	信号输入—发射器

外壳

材质	不锈钢，塑料件, PBT
超声波换能器	泡沫聚氨酯，玻璃填充的环氧树脂
防护等级EN 60529	IP 65
工作温度	-20°C to +70°C
储存温度	-40°C 到 +85°C
重量	300 g
更新版本	wms-601/RT/HV/M30E

技术特点/特性

控制装置	否
设定范围	否
同步	是
多通道的	是
指示灯	否

附件

可配置的附件	KST4A-2/M12 KST4A-5/M12 KST4G-2/M12 KST4G-5/M12

引脚分配

