

Auszug aus unserem Online-Katalog:

SoundPipe sks1

Stand: 2026-11-18

microsonic GmbH / Phoenixseestraße 7 / 44263 Dortmund / Germany / **T** +49 231 975151-0 / **F** +49 231 975151-51 / **E** info@microsonic.de
microsonic® ist eine eingetragene Marke der microsonic GmbH. Alle Rechte vorbehalten. Änderungen vorbehalten.

SoundPipe sks1

Maßzeichnung

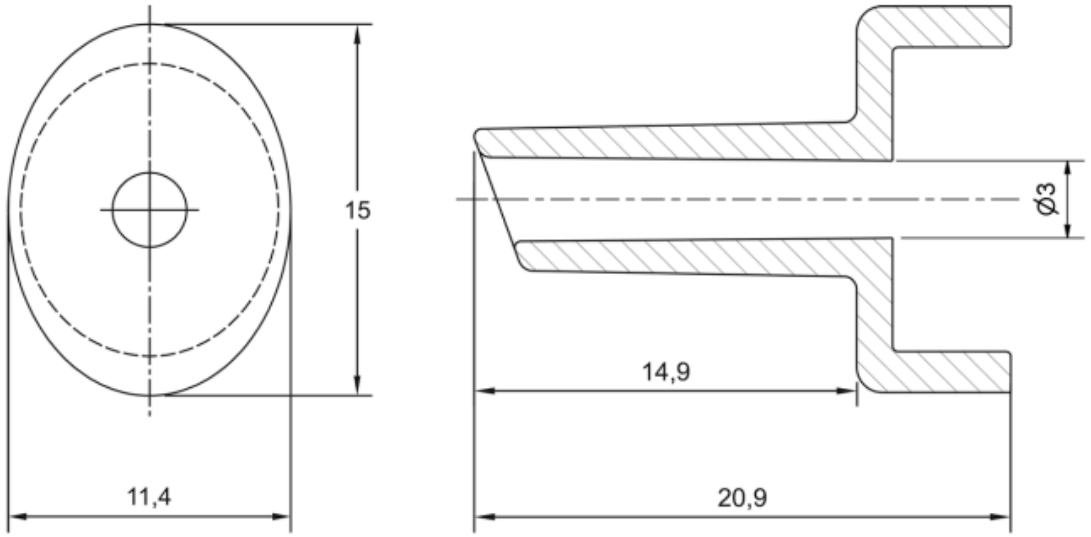

Betriebsart/Grundfunktion	Zubehör

Gehäuse

Material	PES
Gewicht	1 g

Zubehör

Einsetzbares Zubehör	Aufsetzdom für sks Ultraschallsensoren. Mit der SoundPipe sks1 wird das Schallfeld scharf gebündelt und erlaubt damit Messungen in kleinen Öffnungen oder Bohrungen. Die SoundPipe sks1 wird mit der Schräge nach unten weisend auf die Wandleraufnahme gesteckt, bis sie bündig mit dem Sensorgehäuse abschließt. Eine axiale Zugkraft auf die aufgesteckte SoundPipe ist zu vermeiden, da sich sonst die SoundPipe vom sks Sensor lösen kann.