microsonic



Auszug aus unserem Online-Katalog:

# *dbk-4/BDD/O/M18 E+S*

Stand: 2026-11-18

microsonic GmbH / Phoenixseestraße 7 / 44263 Dortmund / Germany / **T** +49 231 975151-0 / **F** +49 231 975151-51 / **E** info@microsonic.de
microsonic® ist eine eingetragene Marke der microsonic GmbH. Alle Rechte vorbehalten. Änderungen vorbehalten.

**Archivsensor**

# dbk-4/BDD/O/M18 E+S

## Maßzeichnung

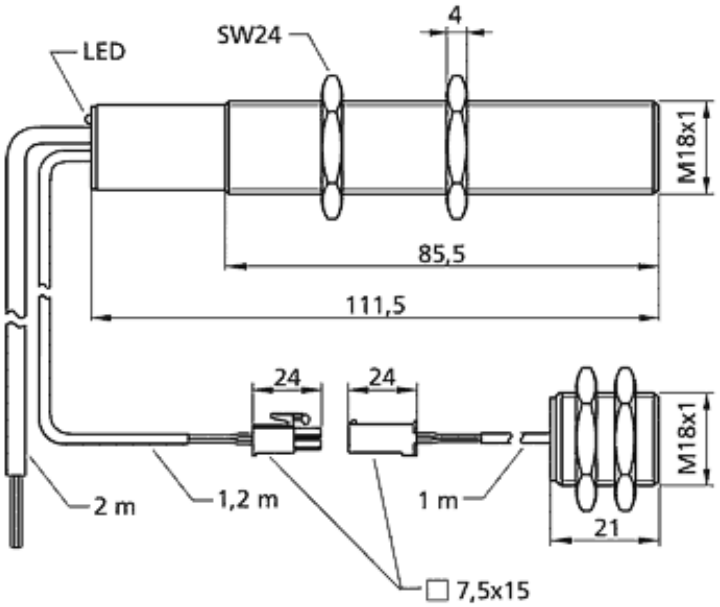


| Nachfolgetyp verfügbar | dbk+4/3CDD/M18 E+S |
|---|---|
| 2 x pnp | |
| **Bauform** | zylindrisch M18 |
| **Betriebsart/Grundfunktion** | Doppelbogenkontrolle |
| **Arbeitsbereich** | Papiere mit Grammaturen von 20 g/m$^2$ bis 1.200 g/m$^2$, metallkaschierte Bogen und Folien bis 0,4 mm Dicke, Selbstklebefolien, Bleche bis 0,3 mm, Feinstwellpappen |

## Ultraschall-spezifisch

| | |
|---|---|
| **Messverfahren** | Pulsbetrieb mit Amplitudenbewertung |
| **Ultraschall-Frequenz** | 400 kHz |
| **Blindzone** | 7 mm jeweils vor Sender und Empfänger |

## Elektrische Daten

| | |
|---|---|
| Betriebsspannung $U_B$ | 20 V bis 30 V DC, verpolfest |
| Restwelligkeit | ± 10 % |
| Leerlaufstromaufnahme | ≤ 45 mA |
| Anschlussart | 2 m PVC-Kabel, 5 × 0,25 $mm^2$ |

## Ausgänge

| | |
|---|---|
| Ausgang 1 | Doppelbogenausgang<br>pnp: $I_{max}$ = 500 mA ($U_B$-2V)<br>Schließer, kurzschlussfest |
| Ausgang 2 | Fehlbogenausgang<br>pnp: $I_{max}$ = 500 mA ($U_B$-2V)<br>Öffner, kurzschlussfest |
| Ansprechverzug | 0,5 ms im Trigger-Mode |

## Eingänge

| | |
|---|---|
| Eingang 1 | Control-Eingang |

## Gehäuse

| | |
|---|---|
| Material | Messingrohr vernickelt, Kunststoffteile: PBT |
| Ultraschall-Wandler | Polyurethanschaum, Epoxidharz mit Glasanteilen |
| Schutzart nach EN 60529 | IP 65 |
| Betriebstemperatur | +5°C bis +60°C |
| Lagertemperatur | -40°C bis +85°C |
| Gewicht | 310 g |
| Weitere Gehäusevarianten | einzelner Sender/Empfänger |
| Bezeichnung weitere Gehäusevarianten | dbk-4/Sender/M18/K1<br>dbk-4/Empf/BDD/O/M18 |

## Ausstattung/Besonderheiten

| | |
|---|---|
| Einstellelemente | nicht erforderlich |
| Einstellmöglichkeiten | nicht erforderlich |
| Anzeigeelemente | 1 x Duo-LED; grün: Betrieb / rot: Doppelbogen / rot blinkend: Fehlbogen |

## Zubehör

| | |
|---|---|
| Einsetzbares Zubehör | BF-18<br>dbk-Testbogen |

## Anschlussbild

