microsonic



Auszug aus unserem Online-Katalog:

dbk-4/CDD/O/M18 E+S

Stand: 2026-11-19

microsonic GmbH / Phoenixseestraße 7 / 44263 Dortmund / Germany / **T** +49 231 975151-0 / **F** +49 231 975151-51 / **E** info@microsonic.de
microsonic® ist eine eingetragene Marke der microsonic GmbH. Alle Rechte vorbehalten. Änderungen vorbehalten.

Archivsensor

dbk-4/CDD/O/M18 E+S

Maßzeichnung

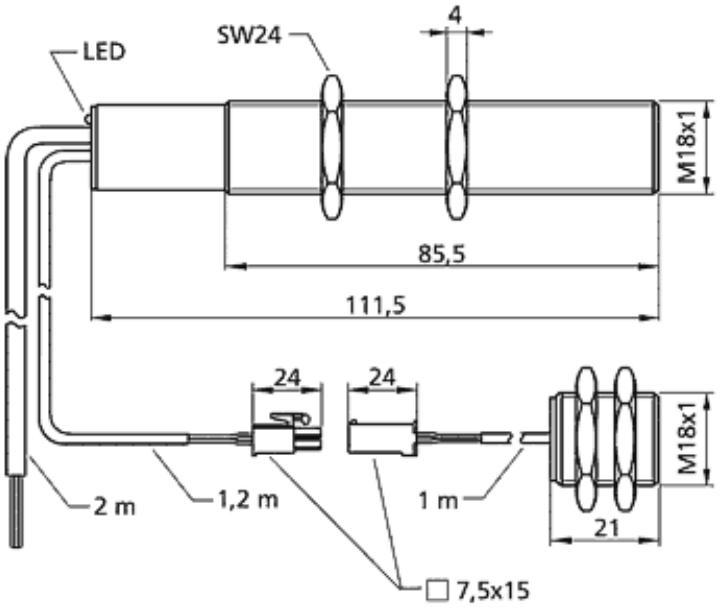

Nachfolgetyp verfügbar	dbk+4/3CDD/M18 E+S

2 x pnp

Bauform	zylindrisch M18
Betriebsart/Grundfunktion	Doppelbogenkontrolle
Arbeitsbereich	Papiere mit Grammaturen von 20 g/m^2 bis 1.200 g/m^2, metallkaschierte Bogen und Folien bis 0,4 mm Dicke, Selbstklebefolien, Bleche bis 0,3 mm, Feinstwellpappen

Ultraschall-spezifisch

Messverfahren	Pulsbetrieb mit Amplitudenbewertung
Ultraschall-Frequenz	400 kHz
Blindzone	7 mm jeweils vor Sender und Empfänger

Elektrische Daten

Betriebsspannung U_B	20 V bis 30 V DC, verpolfest
Restwelligkeit	± 10 %
Leerlaufstromaufnahme	≤ 45 mA
Anschlussart	2 m PVC-Kabel, 5 × 0,25 mm^2

Ausgänge

Ausgang 1	Doppelbogenausgang pnp: I_{max} = 500 mA (U_B-2V) Öffner, kurzschlussfest
Ausgang 2	Fehlbogenausgang pnp: I_{max} = 500 mA (U_B-2V) Öffner, kurzschlussfest
Ansprechverzug	2,5 ms bzw. 6,5 ms im Free-Run-Mode

Eingänge

Eingang 1	Control-Eingang

Gehäuse

Material	Messingrohr vernickelt, Kunststoffteile: PBT
Ultraschall-Wandler	Polyurethanschaum, Epoxidharz mit Glasanteilen
Schutzart nach EN 60529	IP 65
Betriebstemperatur	+5°C bis +60°C
Lagertemperatur	-40°C bis +85°C
Gewicht	310 g
Weitere Gehäusevarianten	quaderförmiger Empfänger einzelner Sender/Empfänger andere Kabellänge
Bezeichnung weitere Gehäusevarianten	dbk-4/CDD/O/QP E+S dbk-4/Sender/M18/K1 dbk-4/Empf/CDD/O/M18 dbk-4/CDD/O/M18 E+S/ K3K1

Ausstattung/Besonderheiten

Einstellelemente	nicht erforderlich
Einstellmöglichkeiten	nicht erforderlich
Anzeigeelemente	1 x Duo-LED; grün: Betrieb / rot: Doppelbogen / rot blinkend: Fehlbogen

Zubehör

Einsetzbares Zubehör	BF-18 dbk-Testbogen

Anschlussbild

