microsonic



Auszug aus unserem Online-Katalog:

dbk-5/CEE/O/M30 E+S

Stand: 2026-11-19

microsonic GmbH / Phoenixseestraße 7 / 44263 Dortmund / Germany / **T** +49 231 975151-0 / **F** +49 231 975151-51 / **E** info@microsonic.de
microsonic® ist eine eingetragene Marke der microsonic GmbH. Alle Rechte vorbehalten. Änderungen vorbehalten.

Archivsensor

dbk-5/CEE/O/M30 E+S

Maßzeichnung

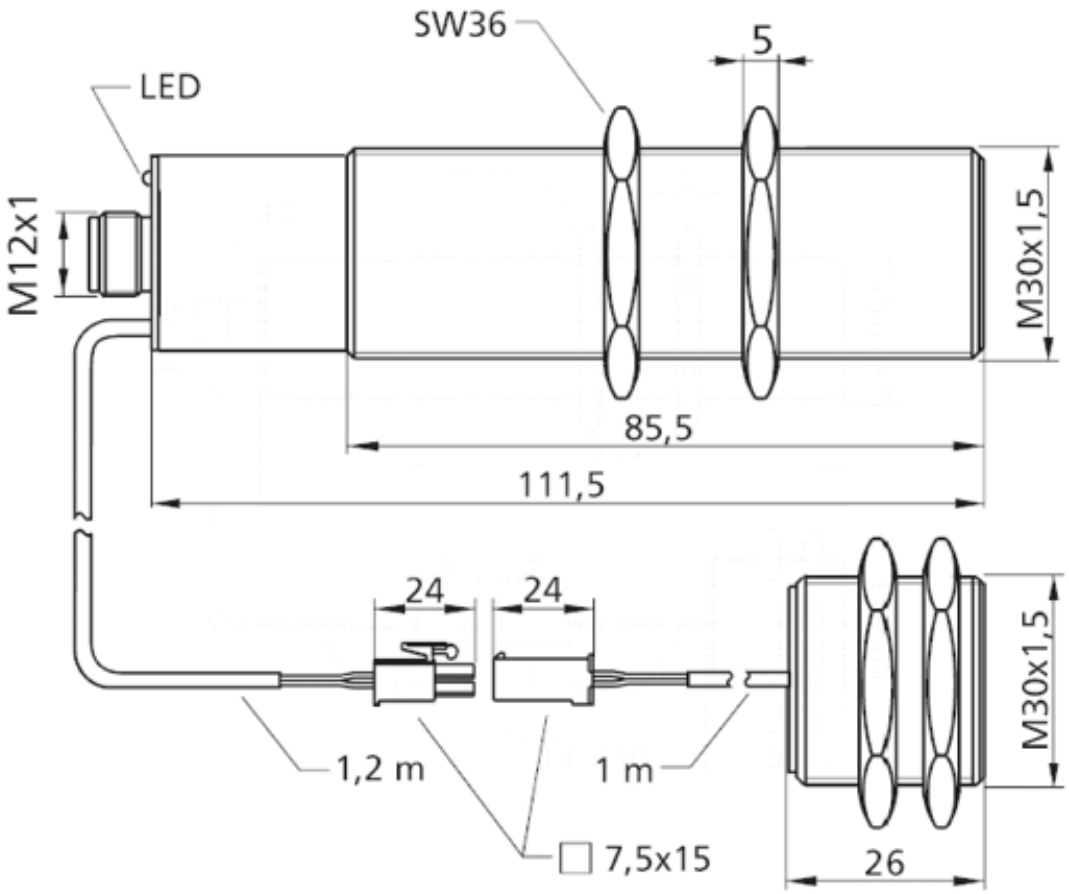

Nachfolgetyp verfügbar	dbk+5/3BEE/M18 E+S

2 x npn

Bauform	zylindrisch M30
Betriebsart/Grundfunktion	Doppelbogenkontrolle
Arbeitsbereich	Papiere mit Grammaturen ab 120 g/m^2, Karton, metallkaschierte Bogen, Wellpappen, Bleche bis ca. 2 mm, Leiterplattenbasismaterialien

Ultraschall-spezifisch

Messverfahren	Pulsbetrieb mit Amplitudenbewertung
Ultraschall-Frequenz	200 kHz
Blindzone	7 mm jeweils vor Sender und Empfänger

Elektrische Daten

Betriebsspannung U_B	20 V bis 30 V DC, verpolfest
Restwelligkeit	± 10 %
Leerlaufstromaufnahme	≤ 45 mA
Anschlussart	5-poliger M12-Rundsteckverbinder

Ausgänge

Ausgang 1	Doppelbogenausgang npn: I_{max} = 500 mA (-U_B+2V) Öffner, kurzschlussfest
Ausgang 2	Doppelbogenausgang npn: I_{max} = 500 mA (-U_B+2V) Öffner, kurzschlussfest
Ansprechverzug	5,5 ms bzw. 15,5 ms im Free-Run-Mode

Eingänge

Eingang 1	Control-Eingang

Gehäuse

Material	Messingrohr vernickelt, Kunststoffteile: PBT
Ultraschall-Wandler	Polyurethanschaum, Epoxidharz mit Glasanteilen
Schutzart nach EN 60529	IP 65
Betriebstemperatur	+5°C bis +60°C
Lagertemperatur	-40°C bis +85°C
Gewicht	250 g
Weitere Gehäusevarianten	einzelner Sender/Empfänger
Bezeichnung weitere Gehäusevarianten	dbk-5/Sender/M30/K1 dbk-5/Empf/CEE/O/M30

Ausstattung/Besonderheiten

Einstellelemente	nicht erforderlich
Einstellmöglichkeiten	nicht erforderlich
Anzeigeelemente	1 x Duo-LED; grün: Betrieb / rot: Doppelbogen / rot blinkend: Fehlbogen

Zubehör

Einsetzbares Zubehör	KST5A-2/M12 KST5A-5/M12 KST5G-2/M12 KST5G-5/M12