microsonic



Auszug aus unserem Online-Katalog:

# *dbk-5/Empf/CEE/O/M30*

Stand: 2026-11-19

microsonic GmbH / Phoenixseestraße 7 / 44263 Dortmund / Germany / **T** +49 231 975151-0 / **F** +49 231 975151-51 / **E** info@microsonic.de
microsonic® ist eine eingetragene Marke der microsonic GmbH. Alle Rechte vorbehalten. Änderungen vorbehalten.

**Archivsensor**

# dbk-5/Empf/CEE/O/M30

## Maßzeichnung

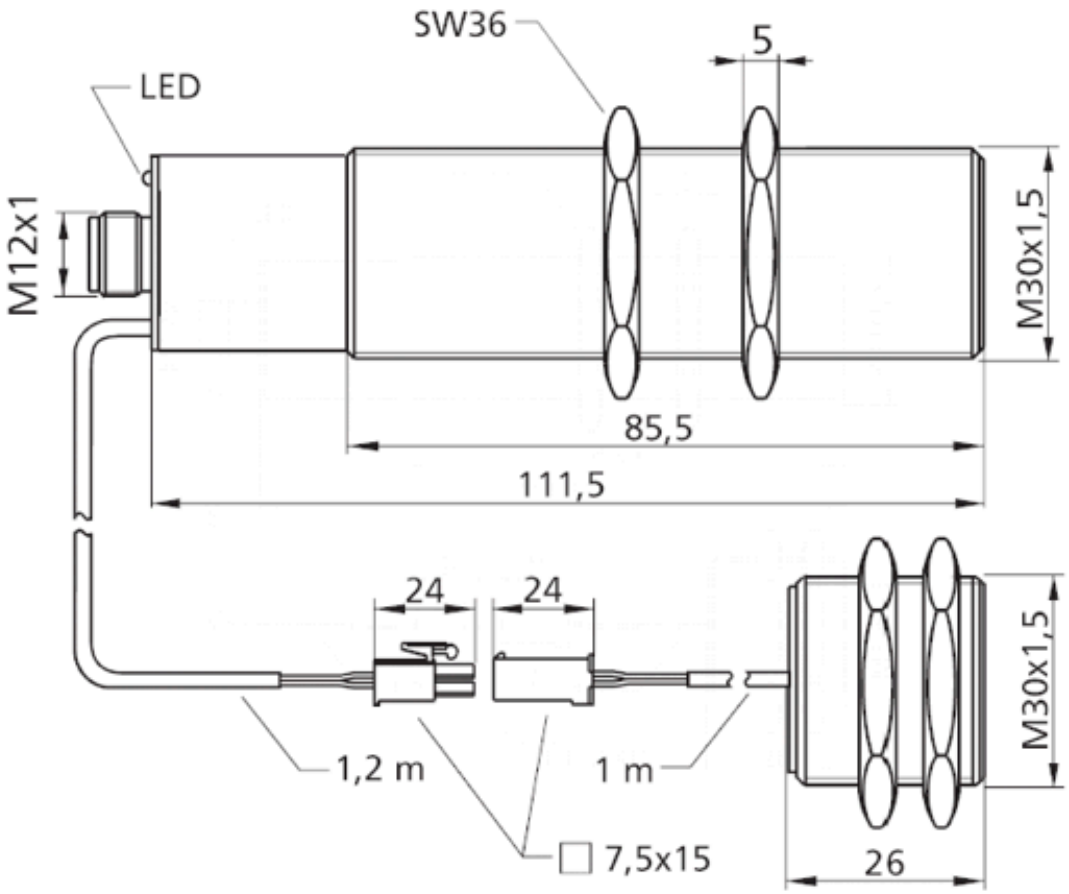


| Nachfolgetyp verfügbar | dbk+5/Empf/3BEE/M18 |
|---|---|

2 x npn

| | |
|---|---|
| **Bauform** | zylindrisch M30 |
| **Betriebsart/Grundfunktion** | Doppelbogenkontrolle |
| **Arbeitsbereich** | Papiere mit Grammaturen ab 120 g/m$^2$, Karton, metallkaschierte Bogen, Wellpappen, Bleche bis ca. 2 mm, Leiterplattenbasismaterialien |
| **Besonderheiten** | Empfänger für Ultraschall-Doppelbogenkontrolle |

## Ultraschall-spezifisch

| | |
|---|---|
| **Messverfahren** | Pulsbetrieb mit Amplitudenbewertung |
| **Ultraschall-Frequenz** | 200 kHz |
| **Blindzone** | 7 mm jeweils vor Sender und Empfänger |

## Elektrische Daten

| | |
|---|---|
| Betriebsspannung $U_B$ | 20 V bis 30 V DC, verpolfest |
| Restwelligkeit | ± 10 % |
| Leerlaufstromaufnahme | ≤ 45 mA |
| Anschlussart | 5-poliger M12-Rundsteckverbinder |

## Ausgänge

| | |
|---|---|
| Ausgang 1 | Doppelbogenausgang<br>npn: $I_{max}$ = 500 mA (-$U_B$+2V)<br>Öffner, kurzschlussfest |
| Ausgang 2 | Fehlbogenausgang<br>npn: $I_{max}$ = 500 mA (-$U_B$+2V)<br>Öffner, kurzschlussfest |
| Ansprechverzug | 5,5 ms bzw. 15,5 ms im Free-Run-Mode |

## Eingänge

| | |
|---|---|
| Eingang 1 | Control-Eingang |

## Gehäuse

| | |
|---|---|
| Material | Messingrohr vernickelt, Kunststoffteile: PBT |
| Ultraschall-Wandler | Polyurethanschaum, Epoxidharz mit Glasanteilen |
| Schutzart nach EN 60529 | IP 65 |
| Betriebstemperatur | +5°C bis +60°C |
| Lagertemperatur | -40°C bis +85°C |
| Gewicht | ? |

## Ausstattung/Besonderheiten

| | |
|---|---|
| Einstellelemente | nicht erforderlich |
| Einstellmöglichkeiten | nicht erforderlich |
| Anzeigeelemente | 1 x Duo-LED; grün: Betrieb / rot: Doppelbogen / rot blinkend: Fehlbogen |

## Zubehör

| | |
|---|---|
| Einsetzbares Zubehör | KST5A-2/M12<br>KST5A-5/M12<br>KST5G-2/M12<br>KST5G-5/M12 |