microsonic



Auszug aus unserem Online-Katalog:

# *mic-102/IU/HV/M30 R1*

Stand: 2026-11-19

microsonic GmbH / Phoenixseestraße 7 / 44263 Dortmund / Germany / **T** +49 231 975151-0 / **F** +49 231 975151-51 / **E** info@microsonic.de
microsonic® ist eine eingetragene Marke der microsonic GmbH. Alle Rechte vorbehalten. Änderungen vorbehalten.

**Archivsensor**

# mic-102/IU/HV/M30 R1

## Maßzeichnung

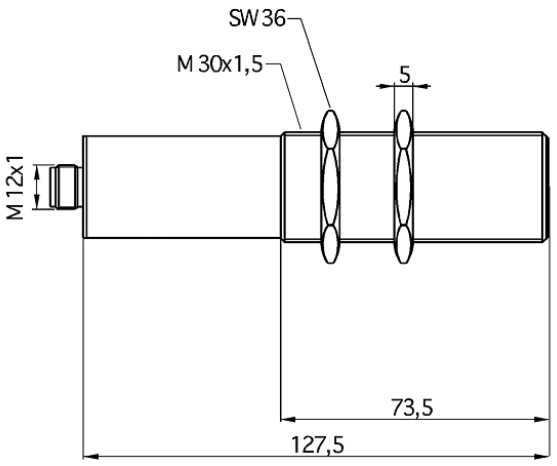


## 3D Schallkeule

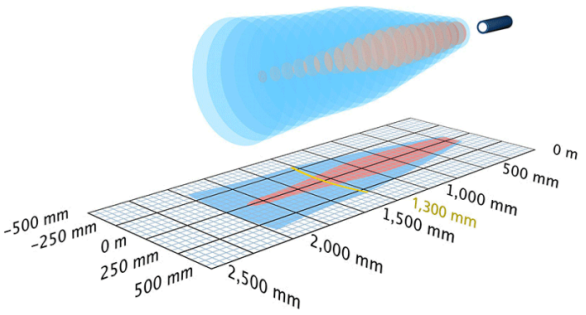


| Nachfolgetyp verfügbar | mic-130/IU/M |
|---|---|
| 1 x analog 4-20 mA + 0-10 V | 2.000 mm |
| Bauform | zylindrisch M30 |
| Betriebsart/Grundfunktion | analoge Distanzmessung |
| Besonderheiten | Archivsensor |

## Ultraschall-spezifisch

| | |
|---|---|
| Messverfahren | Echo-Laufzeitmessung |
| Ultraschall-Frequenz | 200 kHz |
| Blindzone | 200 mm |
| Betriebstastweite | 1.300 mm |
| Grenztastweite | 2.000 mm |
| Auflösung | 0,18 mm |
| Wiederholgenauigkeit | ± 0,15 % |
| Genauigkeit | ± 1 % (Temperaturdrift intern kompensiert) |

## Elektrische Daten

| | |
|---|---|
| Betriebsspannung $U_B$ | 9 V bis 30 V DC, verpolfest |
| Restwelligkeit | ± 10 % |
| Leerlaufstromaufnahme | ≤ 70 mA |
| Anschlussart | 5-poliger M12-Rundsteckverbinder |

## Ausgänge

| | |
|---|---|
| Ausgang 1 | Analogausgang<br>Strom: 4-20 mA / Spannung: 0-10 V (bei $U_B \geq 15$ V), kurzschlussfest<br>steigend/fallend einstellbar |
| Ansprechverzug | 110 ms |
| Bereitschaftsverzug | < 1.500 ms |

## Eingänge

| | |
|---|---|
| Eingang 1 | Com-Eingang<br>Synchronisations-Eingang |

## Gehäuse

| | |
|---|---|
| Material | Messingrohr vernickelt, Kunststoffteile: PBT, TPU |
| Ultraschall-Wandler | Polyurethanschaum, Epoxidharz mit Glasanteilen |
| Schutzart nach EN 60529 | IP 65 |
| Betriebstemperatur | -20°C bis +70°C |
| Lagertemperatur | -40°C bis +85°C |
| Gewicht | 210 g |

## Ausstattung/Besonderheiten

| | |
|---|---|
| Temperaturkompensation | ja |
| Einstellelemente | Com-Eingang |
| Einstellmöglichkeiten | LCA-2 mit LinkCopy oder LinkControl Software |
| Synchronisation | ja |
| Multiplexbetrieb | ja |
| Anzeigeelemente | keine |

## Anschlussbild

