

Auszug aus unserem Online-Katalog:

mic-102/IU/HV/M30/ K6/RDT Art.-Nr. 140951

Stand: 2026-11-19

microsonic GmbH / Phoenixseestraße 7 / 44263 Dortmund / Germany / **T** +49 231 975151-0 / **F** +49 231 975151-51 / **E** info@microsonic.de
microsonic® ist eine eingetragene Marke der microsonic GmbH. Alle Rechte vorbehalten. Änderungen vorbehalten.

Archivsensor

mic-102/IU/HV/M30/ K6/RDT Art.-Nr. 140951

Maßzeichnung

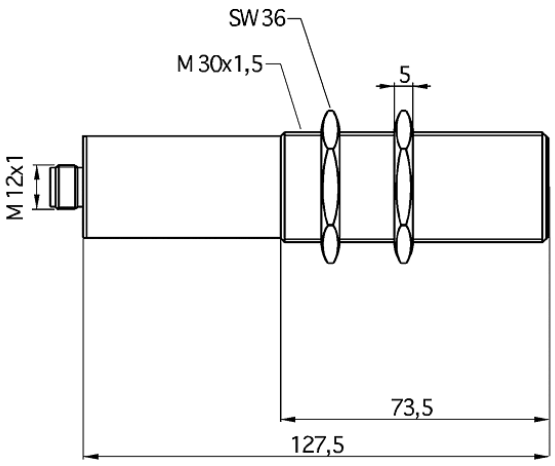

3D Schallkeule

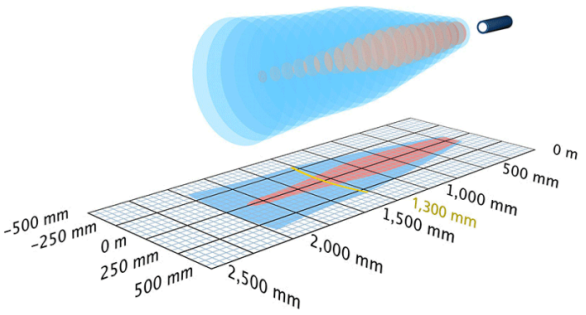

Nachfolgetyp verfügbar	Bitte anfragen
1 x analog 4-20 mA + 0-10 V	2.000 mm
Bauform	zylindrisch M30
Betriebsart/Grundfunktion	analoge Distanzmessung
Besonderheiten	Archivsensor kundenspezifisch Kabelanschluss

Ultraschall-spezifisch

Messverfahren	Echo-Laufzeitmessung
Ultraschall-Frequenz	200 kHz
Blindzone	200 mm
Betriebstastweite	1.300 mm
Grenztastweite	2.000 mm
Auflösung	?
Wiederholgenauigkeit	± 0,15 %
Genauigkeit	± 1 % (Temperaturdrift intern kompensiert)

Elektrische Daten

Betriebsspannung U_B	?
Restwelligkeit	± 10 %
Leerlaufstromaufnahme	?
Anschlussart	6 m PVC-Kabel, 5 × 0,25 mm^2

Ausgänge

Ausgang 1	Analogausgang Strom: 4-20 mA / Spannung: 0-10 V (bei $U_B \geq 15$ V), kurzschlussfest steigend/fallend einstellbar
Ansprechverzug	110 ms
Bereitschaftsverzug	< 1.500 ms

Eingänge

Eingang 1	Com-Eingang

Gehäuse

Material	Messingrohr vernickelt, Kunststoffteile: PBT, TPU
Ultraschall-Wandler	Polyurethanschaum, Epoxidharz mit Glasanteilen
Schutzart nach EN 60529	?
Betriebstemperatur	?
Lagertemperatur	?
Gewicht	210 g

Ausstattung/Besonderheiten

Einstellelemente	?
Einstellmöglichkeiten	Teach-in
Synchronisation	nein
Multiplexbetrieb	nein

Anschlussbild

