microsonic



Auszug aus unserem Online-Katalog:

wms-501/RT

Stand: 2026-11-19

microsonic GmbH / Phoenixseestraße 7 / 44263 Dortmund / Germany / **T** +49 231 975151-0 / **F** +49 231 975151-51 / **E** info@microsonic.de
microsonic® ist eine eingetragene Marke der microsonic GmbH. Alle Rechte vorbehalten. Änderungen vorbehalten.

Archivsensor

wms-501/RT

Maßzeichnung

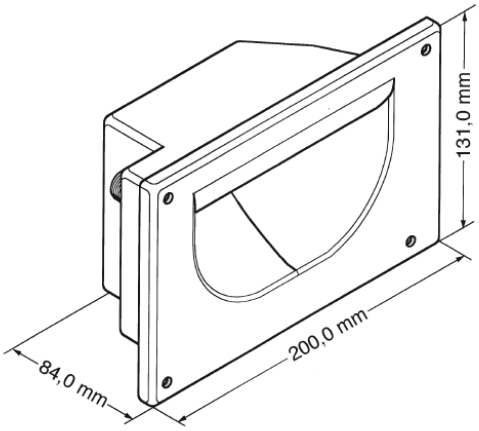

3D Schallkeule

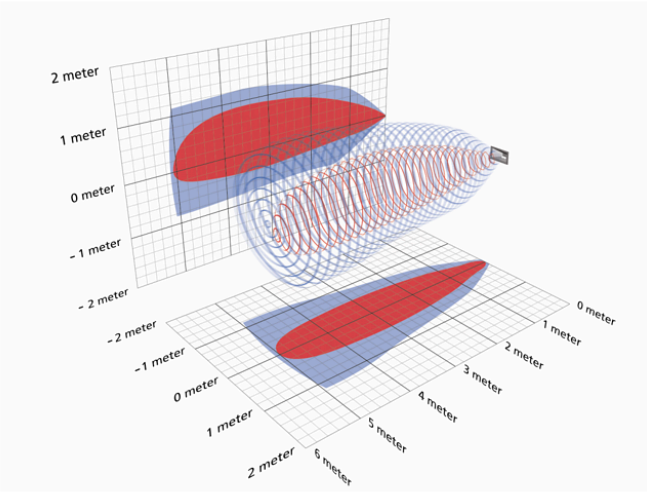

Nachfolgetyp verfügbar	Bitte anfragen

Echoausgang

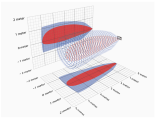

5.000 mm

Bauform	quaderförmig
Betriebsart/Grundfunktion	Sensor für Auswertegeräte
Besonderheiten	asymmetrisches Schallfeld

Ultraschall-spezifisch

Messverfahren	Echo-Laufzeitmessung
Ultraschall-Frequenz	40 kHz
Blindzone	100 mm
Betriebstastweite	4.000 mm
Grenztastweite	5.000 mm
Wiederholgenauigkeit	± 0,15 %
Genauigkeit	Temperaturdrift 0,17 %/K

Elektrische Daten

Betriebsspannung U_B	10 V bis 30 V DC, verpolfest
Restwelligkeit	± 10 %
Leerlaufstromaufnahme	≤ 30 mA
Anschlussart	4-poliger M12-Rundsteckverbinder

Ausgänge

Ausgang 1	Signalausgang Echo pnp: I_{max} = 10 mA (Signalausgang Echo)

Eingänge

Eingang 1	Signaleingang Sender

Gehäuse

Material	Polystyrol
Ultraschall-Wandler	Polyurethanschaum, Epoxidharz mit Glasanteilen
Schutzart nach EN 60529	IP 54
Betriebstemperatur	-10°C bis +50°C
Lagertemperatur	-20°C bis +70°C
Gewicht	530 g

Ausstattung/Besonderheiten

Temperaturkompensation	nein
Einstellelemente	keine
Einstellmöglichkeiten	nein
Synchronisation	ja
Multiplexbetrieb	ja
Anzeigeelemente	keine

Zubehör

Einsetzbares Zubehör	KST4A-2/M12 KST4A-5/M12 KST4G-2/M12 KST4G-5/M12

Anschlussbild

