microsonic



extract from our online catalogue:

MW-ZWS 1

current to: 2026-11-18

microsonic GmbH / Phoenixseestraße 7 / 44263 Dortmund / Germany / **T** +49 231 975151-0 / **F** +49 231 975151-51 / **E** info@microsonic.de
microsonic® ist eine eingetragene Marke der microsonic GmbH. Alle Rechte vorbehalten. Änderungen vorbehalten.

MW-ZWS 1

scale drawing

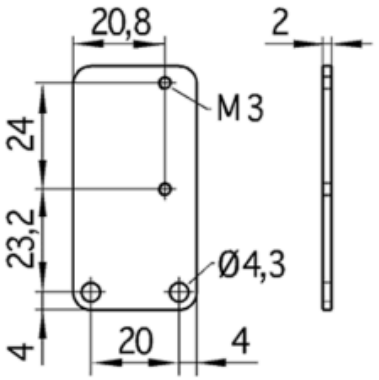

operating mode	accessories
particularities	mounting bracket for sensors zws-70/.../QS

Housing

weight	25 g