

Extracto de nuestro catálogo en línea:

MW-ZWS 3

Fecha: 2026-11-19

microsonic GmbH / Phoenixseestraße 7 / 44263 Dortmund / Germany / **T** +49 231 975151-0 / **F** +49 231 975151-51 / **E** info@microsonic.de
microsonic® ist eine eingetragene Marke der microsonic GmbH. Alle Rechte vorbehalten. Änderungen vorbehalten.

MW-ZWS 3

Dibujo a escala

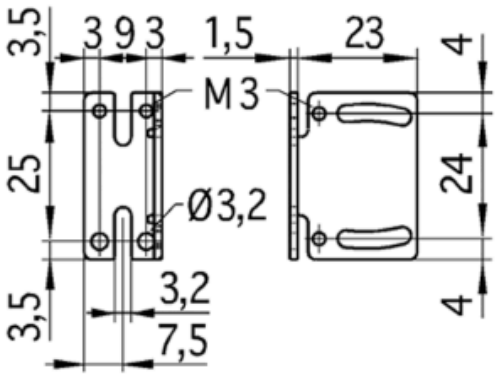

Modo de operación	accesorios
Caracteristicas principales	ángulo de montaje para sensores zws-7/.../QS, zws-15/.../QS, zws-24/.../QS

Carcasa

Peso	15 g

Equipamiento/Particularidades

Opciones de ajuste	Teach-in via push-button
Operación en multiplex	no

Accesorios

Accesorios aplicables	ángulo de montaje para sensores zws-7/-15/-24