

Extracto de nuestro catálogo en línea:

UF-90/M18

Fecha: 2026-11-18

microsonic GmbH / Phoenixseestraße 7 / 44263 Dortmund / Germany / **T** +49 231 975151-0 / **F** +49 231 975151-51 / **E** info@microsonic.de
microsonic® ist eine eingetragene Marke der microsonic GmbH. Alle Rechte vorbehalten. Änderungen vorbehalten.

UF-90/M18

Dibujo a escala

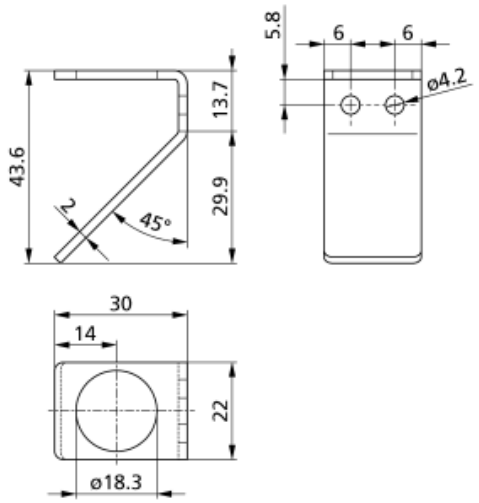

Modo de operación	accesorios

Carcasa

Peso	40 g

Accesorios

Accesorios aplicables	deflector de sonido para sensores con casquillos roscados de M18 y extensión de exploración ≤ 0,35 m