microsonic



Extracto de nuestro catálogo en línea:

dbk+5/3CDD/M18 E+S

Fecha: 2026-11-20

microsonic GmbH / Phoenixseestraße 7 / 44263 Dortmund / Germany / **T** +49 231 975151-0 / **F** +49 231 975151-51 / **E** info@microsonic.de
microsonic® ist eine eingetragene Marke der microsonic GmbH. Alle Rechte vorbehalten. Änderungen vorbehalten.



dbk+5

El dbk+5 amplía el rango de usos de los controles de dos hojas a cartonajes pesados, cartón corrugado y placas plásticas.

Características principales

- Control ultrasónico de dos hojas de muy alto rendimiento > especial para el escaneado de cartón corrugado hasta placas plásticas de varios mm de espesor
- 3 entradas de control > para preseleccionar externamente la sensibilidad al material, trigger y Teach-in
- Opción Teach-in > p.ej., para el escaneado de chapas pegadas con una capa de aceite
- Construcción compacta en caño roscado M18 × 1

Aspectos básicos

- Detección segura de una y dos hojas
- No se requiere Teach-in (Plug and play)
- Salida de dos hojas y de hoja faltante
- Distancia de trabajo emisor - receptor seleccionable entre 30 y 70 mm
- Opción Trigger > para aplicaciones en flujo de elementos dispuestos escalonadamente
- Parametrizable con LinkControl

La identificación ultrasónica de dos hojas dbk+5

está dimensionada para la exploración de chapas finas, placas de plástico y cartones ondulados con tales gruesos del material superiores a la gama de trabajo de los sensores dbk+4. El principio de funcionamiento es el mismo que el del dbk+4. Esencialmente, el sistema se diferencia sólo en los materiales a detectar. (Véase explicaciones más detalladas en dbk+4.)

Los materiales típicos

en el ámbito de aplicación del dbk+5 son las chapas hasta unos 2 mm de grosor (en dependencia del metal), placas de plástico y materiales básicos para placas de circuitos impresos hasta de varios milímetros de grosor, así como cartones ondulados bastos.

Los papeles requieren un montaje vertical a la hoja pasante. Tratándose de chapas, placas de plástico y materiales básicos para placas de circuitos impresos, el dbk+5 tiene que montarse con una inclinación de 10° a 18° respecto a la hoja pasante. El ángulo óptimo tiene que averiguarse mediante ensayos. Los cartones ondulados se miden bajo un ángulo de 35° a 45° en posición inclinada contra las ondulaciones.

El emisor y receptor

están instalados en casquillos roscados de M18 × 1 mm y montados a una distancia de 30 - 70 mm uno del otro.

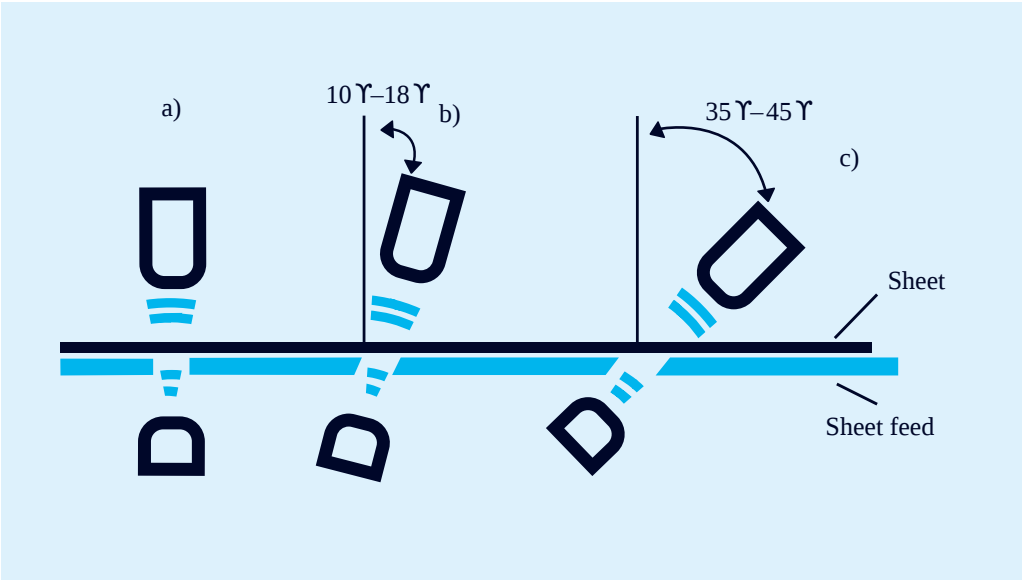

¿Tienes requisitos especiales?

No es tan sencillo como eso.

Con nosotros, encontrará fácilmente una solución personalizada.
Hablemos de su solicitud: +49 231 97 51 51-82.

dbk+5/3CDD/M18 E+S

Dibujo a escala

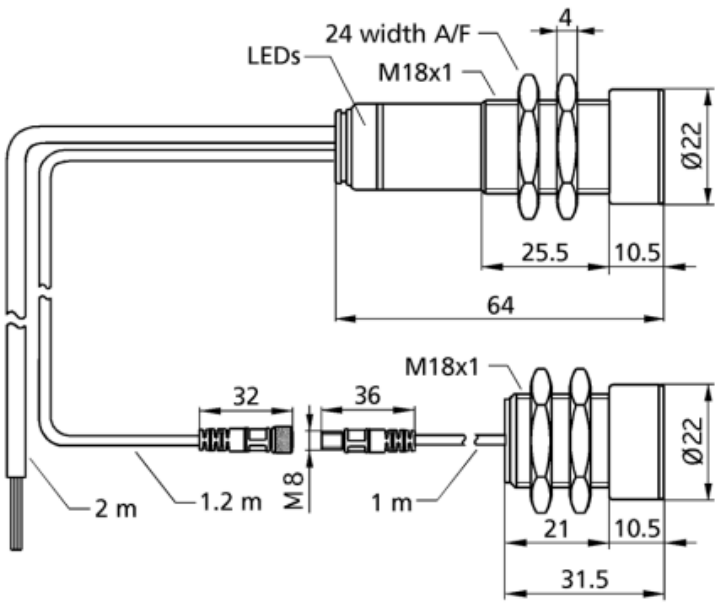

2 pnp

Diseño	cilíndrico M18
Modo de operación	control de dos hojas
rango de trabajo	papeles con pesos superficiales específicos de 100 g/m^2 a 2.000 g/m^2, plastic sheets y láminas de hasta de 5 mm de espesor*, láminas autoadhesivas, chapas hasta de 2 mm*, cartón ondulado, wafers, placas de circuito (*: material-dependent)
Caracteristicas principales	regulación libre de la distancia entre el emisor y el receptor conexión de cable

Específico ultrasónico

Procedimiento de medida	modo de impulso con valoración de amplitudes
Frecuencia ultrasónica	200 kHz
Zona ciega	7 mm resp. delante del emisor y receptor

Datos eléctricos

Tensión de trabajo U_B	20 V hasta 30 V CC, a prueba de polarización inversa
Ondulación residual	± 10 %
Consumo propio	≤ 50 mA
Modo de conexión	cable de PUR de 2 m, 7 × 0,14 mm^2

Salidas

Salida 1	salida dos hojas pnp: $I_{máx}$ = 200 mA (UB-2V) cierre/apertura ajustable, cortocircuitable
Ausgang 2	salida hoja faltante pnp: $I_{máx}$ = 200 mA (U_B-2V) cierre/apertura ajustable, cortocircuitable
Retardo de reacción	< 500 µs im Trigger-Mode, 5,5 ms im Free-Run-Mode
Retardo de disponibilidad	< 300 ms

Entradas

Entrada 1	entrada de control
Eingang 2	entrada de control
Eingang 3	entrada de control

Carcasa

Material	tubo de latón niquelado, piezas de plástico: PBT, PA
Transductor ultrasónico	espuma de poliuretano, resina epoxi con partículas de vidrio
Modo de protección según EN 60529	IP 65
Temperatura de trabajo	+5° C hasta +60° C
Temperatura de almacenamiento	-40° C hasta +85° C
Peso	160 g
Otras versiones	dbk+5/Sender/M18/K1 dbk+5/Empf/3CDD/M18
Otras versiones	emisor/receptor separado

Equipamiento/Particularidades

Elementos de ajuste	entrada de control
Opciones de ajuste	Teach-in LCA-2 con LinkCopy o bien software LinkControl
Indicadores	1 Duo-LED; verde: en funcionamento / rojo: dos hojas / rojo par-padeante: hoja faltante

Accesorios

Accesorios aplicables	dbk-Testbogen BF-18 LCA-2 LCA-2 Koffer

Asignación de pines

