microsonic



Extracto de nuestro catálogo en línea:

dbk-4/Empf/BEE /O/M18/ K2K2,2

Fecha: 2026-11-18

microsonic GmbH / Phoenixseestraße 7 / 44263 Dortmund / Germany / **T** +49 231 975151-0 / **F** +49 231 975151-51 / **E** info@microsonic.de
microsonic® ist eine eingetragene Marke der microsonic GmbH. Alle Rechte vorbehalten. Änderungen vorbehalten.

Archivsensor

dbk-4/Empf/BEE /O/M18/ K2K2,2

Dibujo a escala

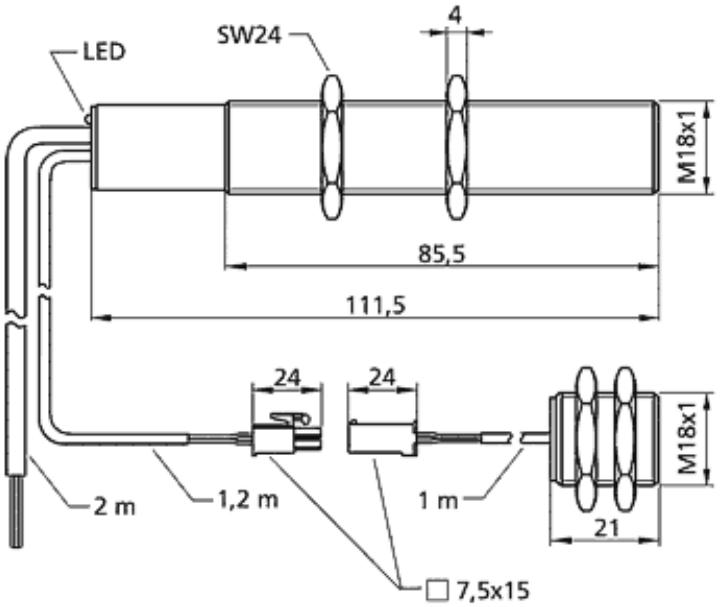

Disponible modelo sucesor	Por favor consulte
2 npn	
Diseño	cilíndrico M18
Modo de operación	control de dos hojas
rango de trabajo	papeles con pesos superficiales específicos de 20 g/m^2 a 1.200 g/m^2, hojas metalizadas y láminas de hasta de 0,4 mm de espesor, láminas autoadhesivas, chapas hasta de 0,3 mm, cartón ondulado finísimo
Caracteristicas principales	receptor para control ultrasónico de dos hojas cable de conexión más largo

Específico ultrasónico

Procedimiento de medida	modo de impulso con valoración de amplitudes
Frecuencia ultrasónica	400 kHz
Zona ciega	7 mm resp. delante del emisor y receptor

Datos eléctricos

Tensión de trabajo U_B	20 V hasta 30 V CC, a prueba de polarización inversa
Ondulación residual	± 10 %
Consumo propio	≤ 45 mA
Modo de conexión	cable de PVC de 2 m, 5 × 0,25 mm^2

Salidas

Salida 1	salida dos hojas npn: $I_{máx}$ = 500 mA (-UB+2V) cierre, cortocircuitable
Ausgang 2	salida hoja faltante npn: $I_{máx}$ = 500 mA (-UB+2V) apertura, cortocircuitable
Retardo de reacción	0,5 ms en modo trigger

Entradas

Entrada 1	entrada de control

Carcasa

Material	tubo de latón niquelado, piezas de plástico: PBT
Transductor ultrasónico	espuma de poliuretano, resina epoxi con partículas de vidrio
Modo de protección según EN 60529	IP 65
Temperatura de trabajo	+5° C hasta +60° C
Temperatura de almacenamiento	-40° C hasta +85° C
Peso	175 g

Equipamiento/Particularidades

Elementos de ajuste	no se requiere
Opciones de ajuste	no se requiere
Indicadores	1 Duo-LED; verde: en funcionamento / rojo: dos hojas / rojo parpadeante: hoja faltante

Asignación de pines

