microsonic



Extracto de nuestro catálogo en línea:

dbk-5/CEE/O/M30 E+S

Fecha: 2026-11-19

microsonic GmbH / Phoenixseestraße 7 / 44263 Dortmund / Germany / **T** +49 231 975151-0 / **F** +49 231 975151-51 / **E** info@microsonic.de
microsonic® ist eine eingetragene Marke der microsonic GmbH. Alle Rechte vorbehalten. Änderungen vorbehalten.

Archivsensor

dbk-5/CEE/O/M30 E+S

Dibujo a escala

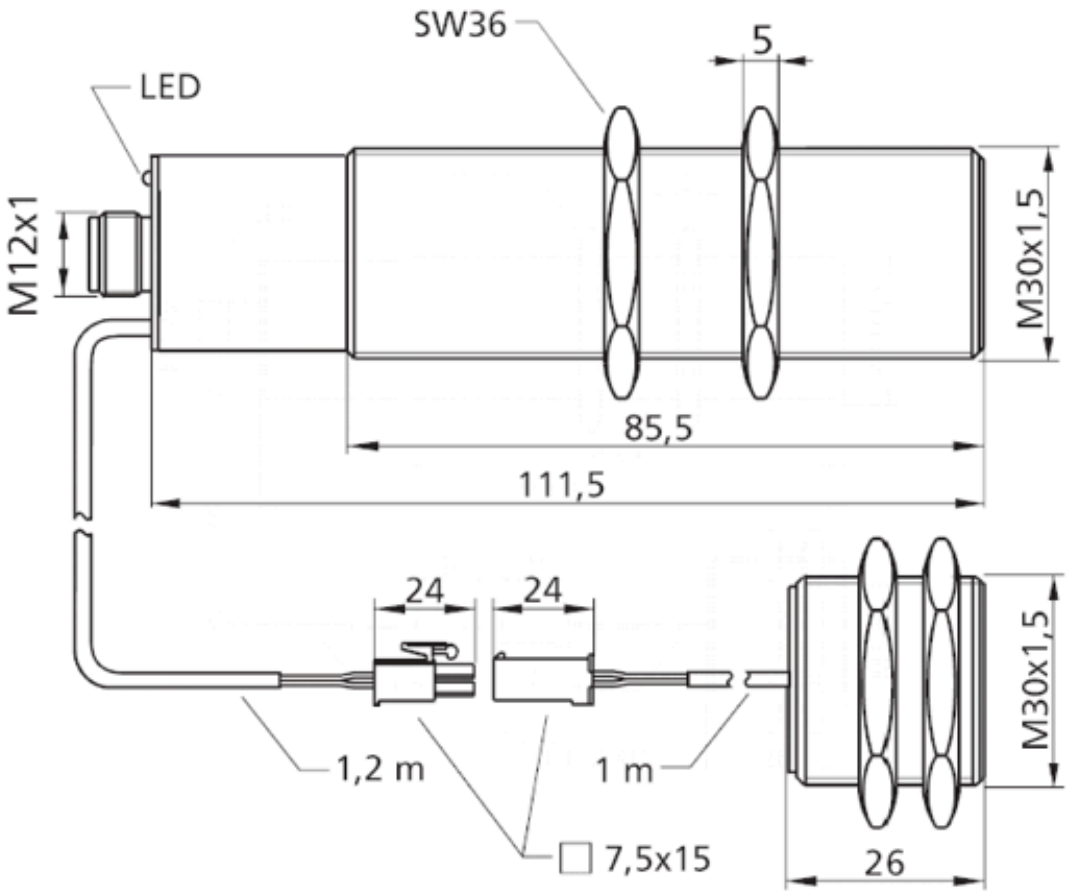

Disponible modelo sucesor	dbk+5/3BEE/M18 E+S
2 npn	
Diseño	cilíndrico M30
Modo de operación	control de dos hojas
rango de trabajo	papeles con pesos superficiales específicos a partir de 120 g/m^2, cartón, hojas metalizadas, cartón ondulado, chapa hasta de aprox. 2 mm, materiales bases de placas de circuitos impresos

Específico ultrasónico

Procedimiento de medida	modo de impulso con valoración de amplitudes
Frecuencia ultrasónica	200 kHz
Zona ciega	7 mm resp. delante del emisor y receptor

Datos eléctricos

Tensión de trabajo U_B	20 V hasta 30 V CC, a prueba de polarización inversa
Ondulación residual	± 10 %
Consumo propio	≤ 45 mA
Modo de conexión	enchufe M12 de 5 clavijas

Salidas

Salida 1	salida dos hojas npn: $I_{máx}$ = 500 mA (-UB+2V) apertura, cortocircuitable
Ausgang 2	salida dos hojas npn: $I_{máx}$ = 500 mA (-UB+2V) apertura, cortocircuitable
Retardo de reacción	5,5 ms bzw. 15,5 ms en modo free-run

Entradas

Entrada 1	entrada de control

Carcasa

Material	tubo de latón niquelado, piezas de plástico: PBT
Transductor ultrasónico	espuma de poliuretano, resina epoxi con partículas de vidrio
Modo de protección según EN 60529	IP 65
Temperatura de trabajo	+5° C hasta +60° C
Temperatura de almacenamiento	-40° C hasta +85° C
Peso	250 g
Otras versiones	dbk-5/Sender/M30/K1 dbk-5/Empf/CEE/O/M30
Otras versiones	emisor/receptor separado

Equipamiento/Particularidades

Elementos de ajuste	no se requiere
Opciones de ajuste	no se requiere
Indicadores	1 Duo-LED; verde: en funcionamento / rojo: dos hojas / rojo parpadeante: hoja faltante

Accesorios

Accesorios aplicables	KST5A-2/M12 KST5A-5/M12 KST5G-2/M12 KST5G-5/M12