microsonic



Extracto de nuestro catálogo en línea:

dbk-5/Sender/M30/K1

Fecha: 2026-11-18

microsonic GmbH / Phoenixseestraße 7 / 44263 Dortmund / Germany / **T** +49 231 975151-0 / **F** +49 231 975151-51 / **E** info@microsonic.de
microsonic® ist eine eingetragene Marke der microsonic GmbH. Alle Rechte vorbehalten. Änderungen vorbehalten.

Archivsensor

dbk-5/Sender/M30/K1

Dibujo a escala

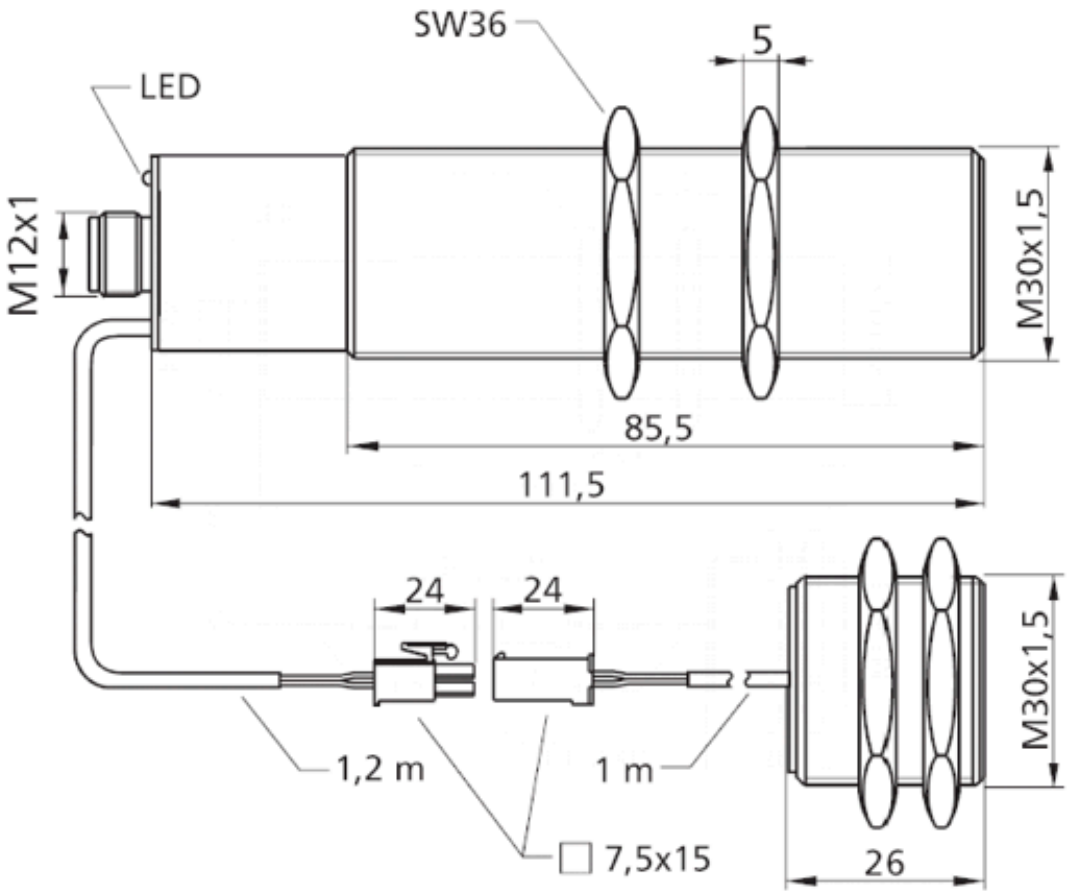

Disponible modelo sucesor	dbk+5/Sender/M18/K1
Diseño	cilíndrico M30
Modo de operación	control de dos hojas
rango de trabajo	papeles con pesos superficiales específicos a partir de 120 g/m^2, cartón, hojas metalizadas, cartón ondulado, chapa hasta de aprox. 2 mm, materiales bases de placas de circuitos impresos
Caracteristicas principales	emisor para control ultrasónico de dos hojas

Específico ultrasónico

Procedimiento de medida	modo de impulso con valoración de amplitudes
Frecuencia ultrasónica	200 kHz
Zona ciega	7 mm resp. delante del emisor y receptor

Carcasa

Material	tubo de latón niquelado, piezas de plástico: PBT
Transductor ultrasónico	espuma de poliuretano, resina epoxi con partículas de vidrio
Modo de protección según EN 60529	IP 65
Temperatura de trabajo	+5° C hasta +60° C
Temperatura de almacenamiento	-40° C hasta +85° C
Peso	65 g

Equipamiento/Particularidades

Elementos de ajuste	no se requiere
Opciones de ajuste	no se requiere