microsonic



Extracto de nuestro catálogo en línea:

lpc-25/CDU/M18

Fecha: 2026-11-19

microsonic GmbH / Phoenixseestraße 7 / 44263 Dortmund / Germany / **T** +49 231 975151-0 / **F** +49 231 975151-51 / **E** info@microsonic.de
microsonic® ist eine eingetragene Marke der microsonic GmbH. Alle Rechte vorbehalten. Änderungen vorbehalten.

Archivsensor

lpc-25/CDU/M18

Dibujo a escala

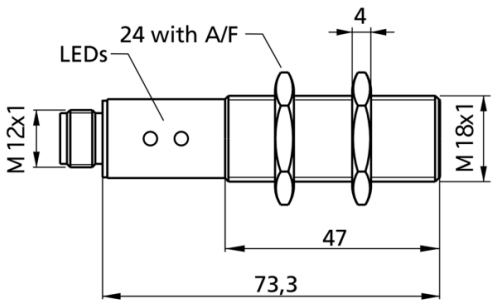

Zona de detección

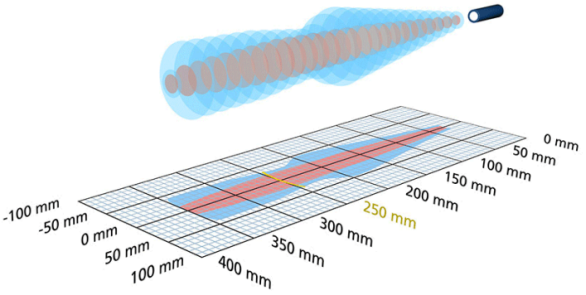

Disponible modelo sucesor	lpc+25/CFU
1 pnp + 1 analógica 0-10 V	350 mm
Diseño	cilíndrico M18
Modo de operación	conmutador de aproximación/sensor de reflexión barrera de reflexión servicio de ventana

Específico ultrasónico

Procedimiento de medida	tiempo de recorrido del eco
Frecuencia ultrasónica	320 kHz
Zona ciega	30 mm
Rango de trabajo	250 mm
Límite de exploración	350 mm
Resolución	0,069 mm bis 0,078 mm, abhängig vom eingestellten Analogfenster
Reproductibilidad	± 0,15 %
Precisión	± 1 % (derivación de la temperatura compensada internamente)

Datos eléctricos

Tensión de trabajo U_B	10 V hasta 30 V CC, a prueba de polarización inversa
Ondulación residual	± 10 %
Consumo propio	≤ 40 mA
Modo de conexión	enchufe M12 de 5 clavijas

Salidas

Salida 1	salida analógica tensión: 0-10 V, cortocircuitable ascendente/descendente ajustable
Ausgang 2	salida de conmutación pnp: $I_{máx}$ = 200 mA (U_B-2V) cierre/apertura ajustable, cortocircuitable
Histéresis de conmutación	2,0 mm
Frecuencia de conmutación	25 Hz
Retardo de reacción	24 ms
Retardo de disponibilidad	< 300 ms

Entradas

Entrada 1	entrada com entrada de Teach-in

Carcasa

Material	tubo de latón niquelado, piezas de plástico: PBT
Transductor ultrasónico	espuma de poliuretano, resina epoxi con partículas de vidrio
Modo de protección según EN 60529	IP 67
Temperatura de trabajo	-25° C hasta +70° C
Temperatura de almacenamiento	-40° C hasta +85° C
Peso	43 g

Equipamiento/Particularidades

Compensación de la temperatura	sí
Elementos de ajuste	entrada com
Opciones de ajuste	Teach-in via com input on pin 5 LCA-2 with LinkControl
Synchronisation	sí
Operación en multiplex	no
Indicadores	1 LED amarillo: estado conmutación, 1 LED amarillo: estado detección

Accesorios

Accesorios aplicables	KST5A-2/M12 KST5A-5/M12 KST5G-2/M12 KST5G-5/M12 UF-90/M18

Asignación de pines

