microsonic



Extracto de nuestro catálogo en línea:

mic-102/IU/HV/M30 R1

Fecha: 2026-11-18

microsonic GmbH / Phoenixseestraße 7 / 44263 Dortmund / Germany / **T** +49 231 975151-0 / **F** +49 231 975151-51 / **E** info@microsonic.de
microsonic® ist eine eingetragene Marke der microsonic GmbH. Alle Rechte vorbehalten. Änderungen vorbehalten.

Archivsensor

mic-102/IU/HV/M30 R1

Dibujo a escala

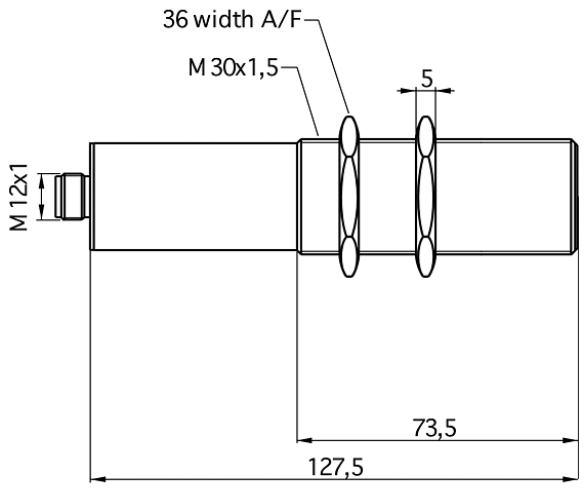

Zona de detección

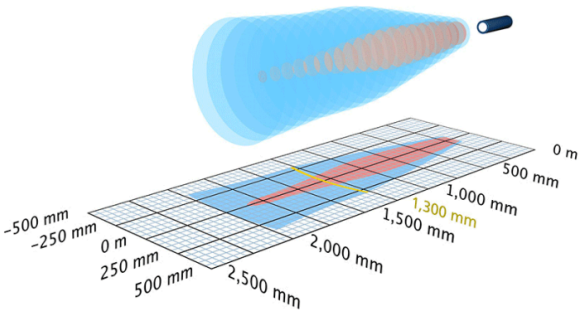

Disponible modelo sucesor	mic-130/IU/M
1 analógica 4-20 mA + 0-10 V	2.000 mm
Diseño	cilíndrico M30
Modo de operación	medición analóg. de distancia
Caracteristicas principales	sensor archivo

Específico ultrasónico

Procedimiento de medida	tiempo de recorrido del eco
Frecuencia ultrasónica	200 kHz
Zona ciega	200 mm
Rango de trabajo	1.300 mm
Límite de exploración	2.000 mm
Resolución	0,18 mm
Reproductibilidad	± 0,15 %
Precisión	± 1 % (derivación de la temperatura compensada internamente)

Datos eléctricos

Tensión de trabajo U_B	9 V hasta 30 V CC, a prueba de polarización inversa
Ondulación residual	± 10 %
Consumo propio	≤ 70 mA
Modo de conexión	enchufe M12 de 5 clavijas

Salidas

Salida 1	salida analógica corriente: 4-20 mA / tensión: 0-10 V (con $U_B \geq 15$ V), cortocircuitable ascendente/descendente ajustable
Retardo de reacción	110 ms
Retardo de disponibilidad	< 1.500 ms

Entradas

Entrada 1	entrada com entrada de sincronización

Carcasa

Material	tubo de latón niquelado, piezas de plástico: PBT, TPU
Transductor ultrasónico	espuma de poliuretano, resina epoxi con partículas de vidrio
Modo de protección según EN 60529	IP 65
Temperatura de trabajo	-20° C hasta +70° C
Temperatura de almacenamiento	-40° C hasta +85° C
Peso	210 g

Equipamiento/Particularidades

Compensación de la temperatura	sí
Elementos de ajuste	entrada com
Opciones de ajuste	LCA-2 con LinkCopy o software LinkControl
Synchronisation	sí
Operación en multiplex	sí
Indicadores	ninguno

Asignación de pines

