

Extracto de nuestro catálogo en línea:

mic-102/IU/HV/M30/ K6/RDT Art.-Nr. 140951

Fecha: 2026-11-19

microsonic GmbH / Phoenixseestraße 7 / 44263 Dortmund / Germany / **T** +49 231 975151-0 / **F** +49 231 975151-51 / **E** info@microsonic.de
microsonic® ist eine eingetragene Marke der microsonic GmbH. Alle Rechte vorbehalten. Änderungen vorbehalten.

Archivsensor

mic-102/IU/HV/M30/ K6/RDT Art.-Nr. 140951

Dibujo a escala

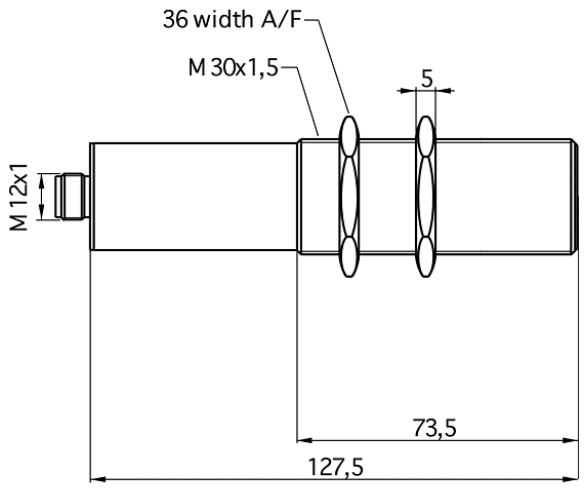

Zona de detección

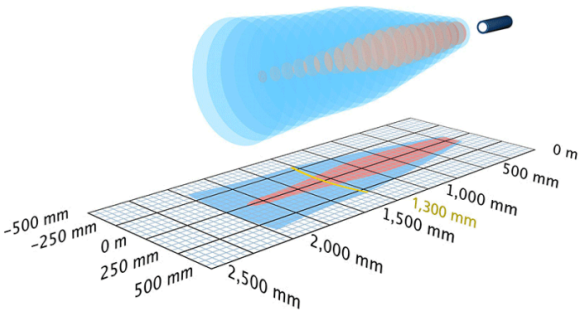

Disponible modelo sucesor	Por favor consulte
1 analógica 4-20 mA + 0-10 V	2.000 mm
Diseño	cilíndrico M30
Modo de operación	medición analóg. de distancia
Caracteristicas principales	sensor archivo personalizado conexión de cable

Específico ultrasónico

Procedimiento de medida	tiempo de recorrido del eco
Frecuencia ultrasónica	200 kHz
Zona ciega	200 mm
Rango de trabajo	1.300 mm
Límite de exploración	2.000 mm
Resolución	
Reproductibilidad	± 0,15 %
Precisión	± 1 % (derivación de la temperatura compensada internamente)

Datos eléctricos

Tensión de trabajo U_B	
Ondulación residual	± 10 %
Consumo propio	
Modo de conexión	cable de PVC de 6 m, 5 × 0,25 mm^2

Salidas

Salida 1	salida analógica corriente: 4-20 mA / tensión: 0-10 V (con $U_B \geq 15$ V), cortocircuitable ascendente/descendente ajustable
Retardo de reacción	110 ms
Retardo de disponibilidad	< 1.500 ms

Entradas

Entrada 1	entrada com

Carcasa

Material	tubo de latón niquelado, piezas de plástico: PBT, TPU
Transductor ultrasónico	espuma de poliuretano, resina epoxi con partículas de vidrio
Modo de protección según EN 60529	
Temperatura de trabajo	
Temperatura de almacenamiento	
Peso	210 g

Equipamiento/Particularidades

Elementos de ajuste	
Opciones de ajuste	apredizaje
Synchronisation	no
Operación en multiplex	no

Asignación de pines

