microsonic

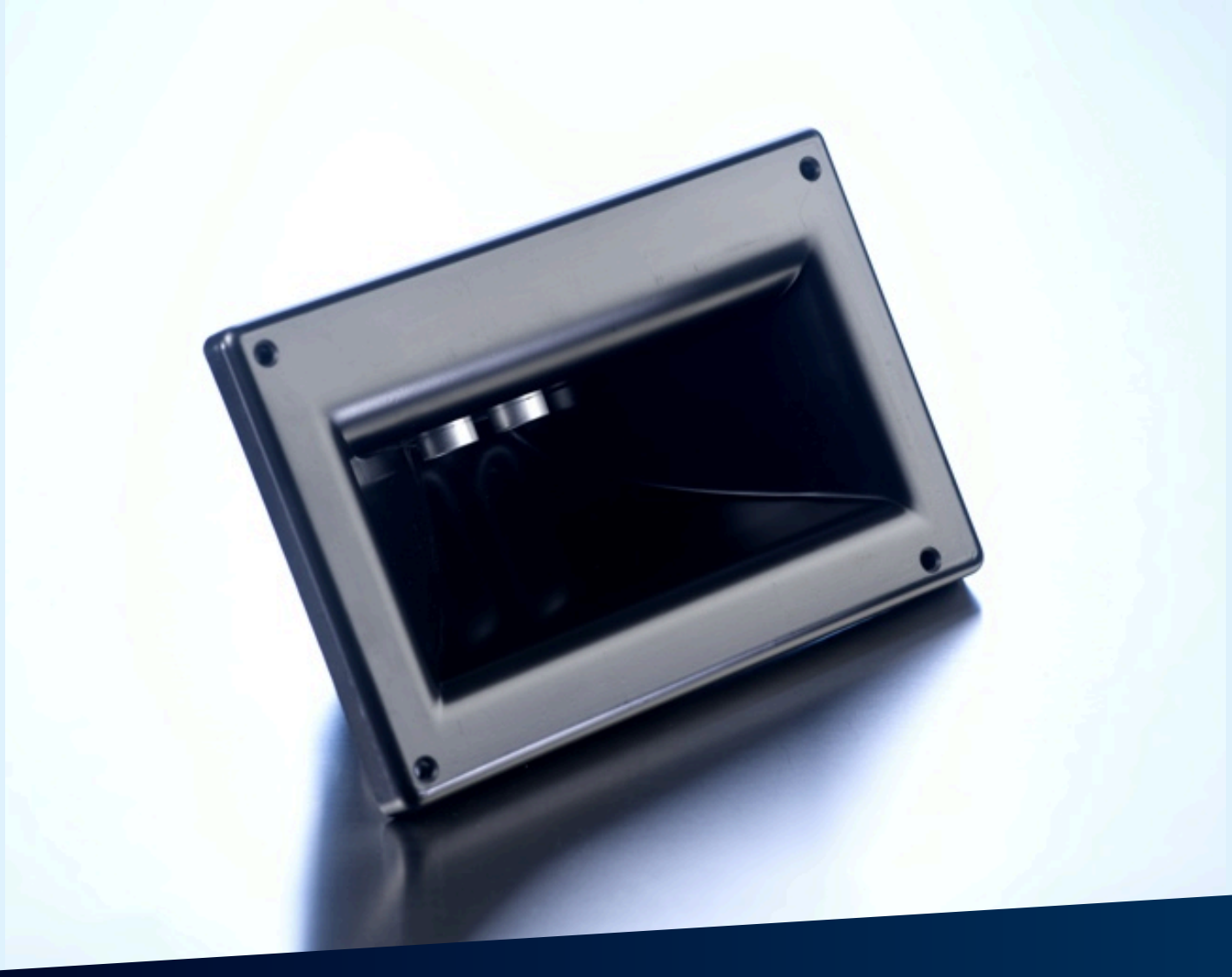

Extracto de nuestro catálogo en línea:

wms-251/RT

Fecha: 2026-11-19

microsonic GmbH / Phoenixseestraße 7 / 44263 Dortmund / Germany / **T** +49 231 975151-0 / **F** +49 231 975151-51 / **E** info@microsonic.de
microsonic® ist eine eingetragene Marke der microsonic GmbH. Alle Rechte vorbehalten. Änderungen vorbehalten.

Archivsensor

wms-251/RT

Dibujo a escala

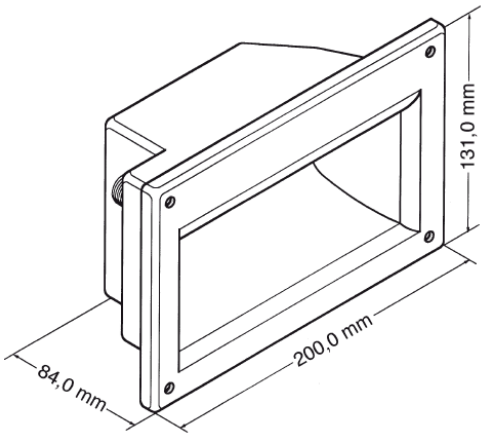

Zona de detección

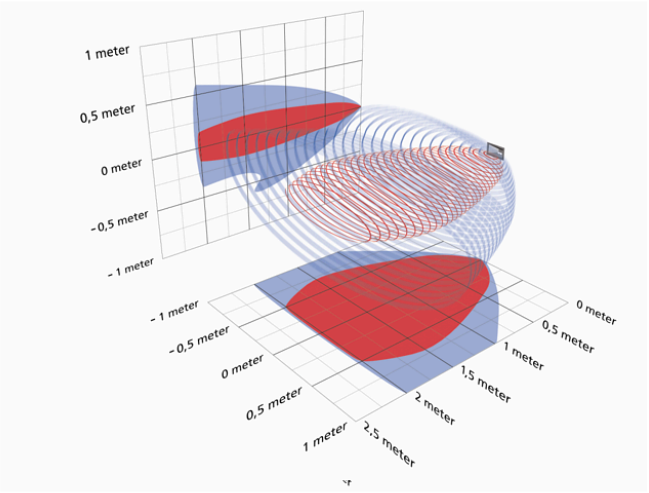

Disponible modelo sucesor	Por favor consulte
TRIGGER ECHO salida del eco	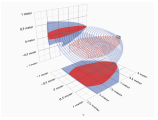 2.500 mm

Diseño	rectangular
Modo de operación	sensor para aparatos analizadores
Caracteristicas principales	haz sonoro asimétrico

Específico ultrasónico

Procedimiento de medida	tiempo de recorrido del eco
Frecuencia ultrasónica	40 kHz
Zona ciega	100 mm
Rango de trabajo	2.500 mm
Límite de exploración	2.500 mm
Reproductibilidad	± 0,15 %
Precisión	derivación de la temperatura 0,17 %/K

Datos eléctricos

Tensión de trabajo U_B	10 V hasta 30 V CC, a prueba de polarización inversa
Ondulación residual	± 10 %
Consumo propio	≤ 30 mA
Modo de conexión	conector M12 de 4 polos

Salidas

Salida 1	salida eco pnp: $I_{máx}$ = 10 mA (salida eco)

Carcasa

Material	poliestireno
Transductor ultrasónico	espuma de poliuretano, resina epoxi con partículas de vidrio
Modo de protección según EN 60529	IP 54
Temperatura de trabajo	-10°C bis +50°C
Temperatura de almacenamiento	-20° C hasta +70° C
Peso	530 g

Equipamiento/Particularidades

Compensación de la temperatura	no
Elementos de ajuste	ninguno
Opciones de ajuste	no
Synchronisation	sí
Operación en multiplex	sí
Indicadores	ninguno

Accesorios

Accesorios aplicables	KST4A-2/M12 KST4A-5/M12 KST4G-2/M12 KST4G-5/M12

Asignación de pines

