microsonic



Extrait de notre catalogue en ligne :

# *KST4A-2/M12*

Mise à jour: 2026-11-19

microsonic GmbH / Phoenixseestraße 7 / 44263 Dortmund / Germany / **T** +49 231 975151-0 / **F** +49 231 975151-51 / **E** info@microsonic.de
microsonic® ist eine eingetragene Marke der microsonic GmbH. Alle Rechte vorbehalten. Änderungen vorbehalten.

# KST4A-2/M12

## Dessin à l'échelle

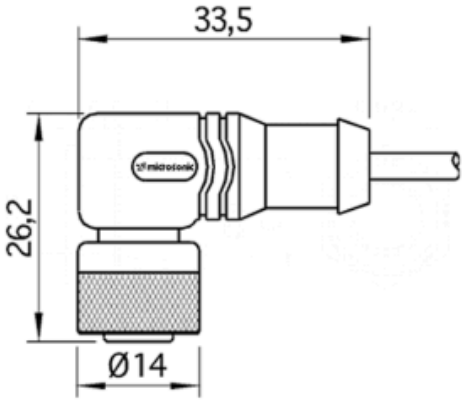


| | |
|---|---|
| Mode de fonctionnement | accessoires |

## Boîtier

| | |
|---|---|
| Indice de protection (selon EN 60529) | IP 67 |
| Poids | 90 g |

## Accessoires

| | |
|---|---|
| Accessoires utilisables | Câble, 4 contacts, connecteur M12 coudé femelle, longueur de câble 2 m |

## Dessin à l'échelle

