microsonic



Extrait de notre catalogue en ligne :

KST4A-5/M12/S

Mise à jour: 2026-11-19

microsonic GmbH / Phoenixseestraße 7 / 44263 Dortmund / Germany / **T** +49 231 975151-0 / **F** +49 231 975151-51 / **E** info@microsonic.de
microsonic® ist eine eingetragene Marke der microsonic GmbH. Alle Rechte vorbehalten. Änderungen vorbehalten.

KST4A-5/M12/S

Dessin à l'échelle

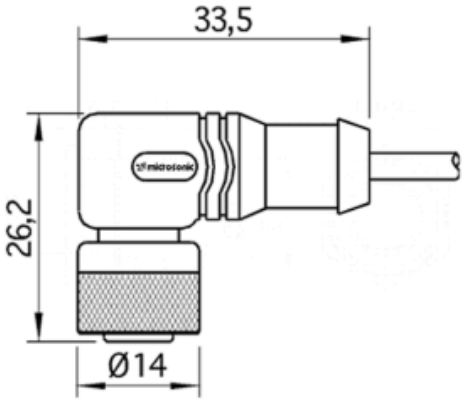

Mode de fonctionnement	accessoires
Caractéristiques spéciales	blindé

Boîtier

Indice de protection (selon EN 60529)	IP 67
Poids	90 g

Accessoires

Accessoires utilisables	Câble, 4 contacts, connecteur M12 coudé femelle, longueur de câble 5 m

Dessin à l'échelle

