microsonic



Extrait de notre catalogue en ligne :

KST5A-5/M12

Mise à jour: 2026-11-19

microsonic GmbH / Phoenixseestraße 7 / 44263 Dortmund / Germany / **T** +49 231 975151-0 / **F** +49 231 975151-51 / **E** info@microsonic.de
microsonic® ist eine eingetragene Marke der microsonic GmbH. Alle Rechte vorbehalten. Änderungen vorbehalten.

KST5A-5/M12

Dessin à l'échelle

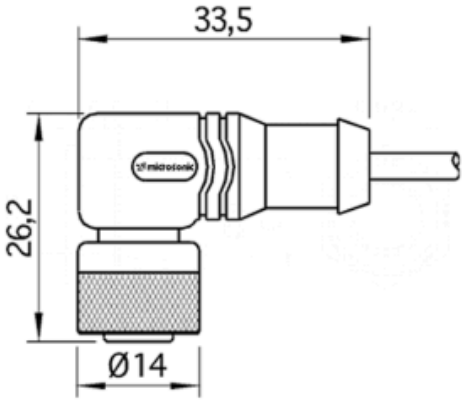

Mode de fonctionnement	accessoires

Boîtier

Indice de protection (selon EN 60529)	IP 67
Poids	190 g

Accessoires

Accessoires utilisables	Câble, 5 contacts, connecteur M12 coudé femelle, longueur de câble 5 m

Dessin à l'échelle

