

Extrait de notre catalogue en ligne :

MW-ZWS 3

Mise à jour: 2026-11-19

microsonic GmbH / Phoenixseestraße 7 / 44263 Dortmund / Germany / **T** +49 231 975151-0 / **F** +49 231 975151-51 / **E** info@microsonic.de
microsonic® ist eine eingetragene Marke der microsonic GmbH. Alle Rechte vorbehalten. Änderungen vorbehalten.

MW-ZWS 3

Dessin à l'échelle

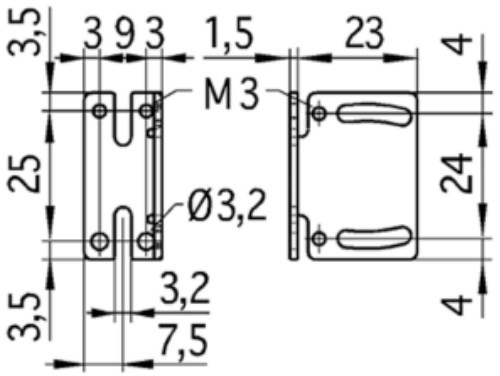

Mode de fonctionnement	accessoires
Caractéristiques spéciales	angle de montage pour les détecteurs zws-7/.../QS, zws-15/.../QS, zws-24/.../QS

Boîtier

Poids	15 g

Équipement/Particularités

Possibilités de réglage	Teach-in via push-button
Fonctionnement en multiplex	non

Accessoires

Accessoires utilisables	angle de montage pour les capteurs zws-7/-15/-24