

Extrait de notre catalogue en ligne :

SoundPipe sks1

Mise à jour: 2026-11-18

microsonic GmbH / Phoenixseestraße 7 / 44263 Dortmund / Germany / **T** +49 231 975151-0 / **F** +49 231 975151-51 / **E** info@microsonic.de
microsonic® ist eine eingetragene Marke der microsonic GmbH. Alle Rechte vorbehalten. Änderungen vorbehalten.

SoundPipe sks1

Dessin à l'échelle

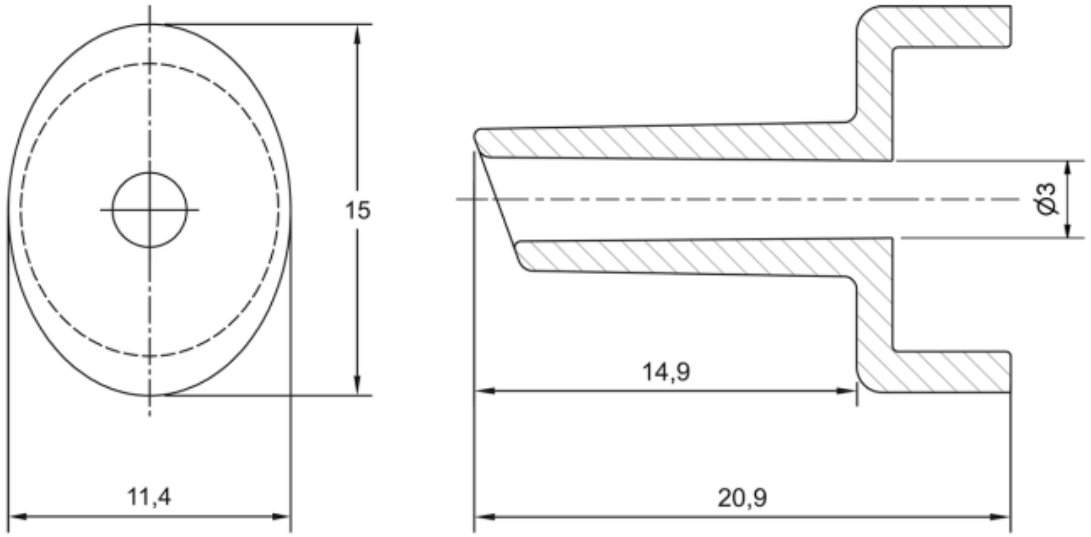

Mode de fonctionnement	accessoires

Boîtier

Matériau	PES
Poids	1 g

Accessoires

Accessoires utilisables	SoundPipe for sks ultrasonic sensors. SoundPipe sks1 intensively bundles the sound field and allows measurements in drill holes and openings with small diameters. Push the SoundPipe down on the transducer until it is flush with the sensor housing. Avoid axial tensile force on the SoundPipe, otherwise the SoundPipe may dismantle from the sks sensor.