microsonic



Extrait de notre catalogue en ligne :

SyncBox1

Mise à jour: 2026-11-19

microsonic GmbH / Phoenixseestraße 7 / 44263 Dortmund / Germany / **T** +49 231 975151-0 / **F** +49 231 975151-51 / **E** info@microsonic.de
microsonic® ist eine eingetragene Marke der microsonic GmbH. Alle Rechte vorbehalten. Änderungen vorbehalten.

SyncBox1

Dessin à l'échelle

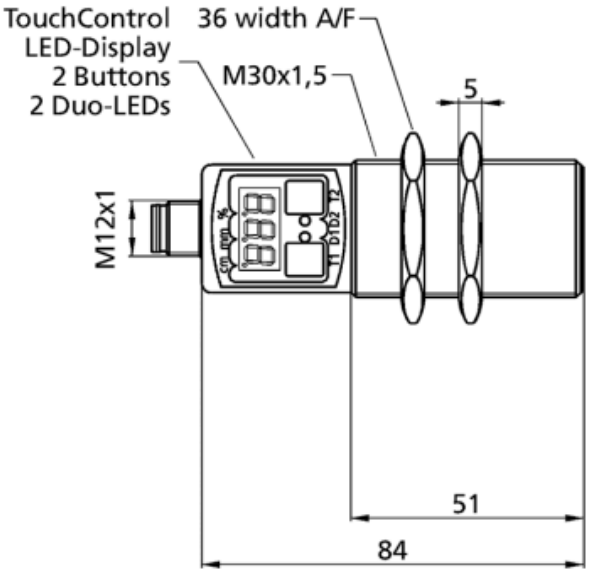

Boîtier	cylindrique M30
Mode de fonctionnement	accessoires

Données électriques

Tension de service U_B	9-30 V CC, protégée contre les inversions de polarité
Ondulation résiduelle	± 10 %
Consommation de courant à vide	≤ 25 mA
Type de raccordement	connecteur M12 à 5 pôles

Sorties

Sortie 1	sortie de synchronisation npn : I_{max} = 200 mA (-UB+2V)
Ausgang 2	sortie de synchronisation npn : I_{max} = 200 mA (-UB+2V)

Entrées

Entrée 1	contrôle de sortie

Boîtier

Matériau	corps en laiton, nickelé, pièces en matière plastique PBT
Indice de protection (selon EN 60529)	IP 67
Température de service	-20° C à +70° C
Température de stockage	-40° C à +85° C
Poids	110 g

Équipement/Particularités

Éléments de réglage	2 boutons-poussoirs + afficheur LED (TouchControl)
Possibilités de réglage	TouchControl
Éléments de visualisation	afficheur 3 chiffres, 2 x LED tricolores

Accessoires

Accessoires utilisables	KST4A-2/M12 KST4A-5/M12 KST4G-10/M12 KST4G-2/M12 KST4G-30/M12 KST4G-5/M12 KST5A-2/M12 KST5A-5/M12 KST5G-10/M12 KST5G-2/M12
Accessoires utilisables	Pour la synchronisation externe de plus de 10 capteurs mic+, mic, crm+, cube et lcs+. La SyncBox1 permet de synchroniser jusqu'à 160 capteurs.