

Extrait de notre catalogue en ligne :

UF-90/M18

Mise à jour: 2026-11-19

microsonic GmbH / Phoenixseestraße 7 / 44263 Dortmund / Germany / **T** +49 231 975151-0 / **F** +49 231 975151-51 / **E** info@microsonic.de
microsonic® ist eine eingetragene Marke der microsonic GmbH. Alle Rechte vorbehalten. Änderungen vorbehalten.

UF-90/M18

Dessin à l'échelle

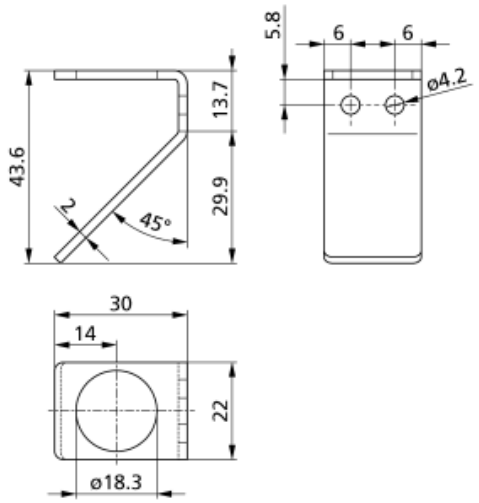

Mode de fonctionnement	accessoires

Boîtier

Poids	40 g

Accessoires

Accessoires utilisables	défecteurs de son pour capteurs avec boîtier fileté M18 et une portée de détection ≤ 0,35 m