microsonic



Extrait de notre catalogue en ligne :

dbk-4/BEE/O/M18 E+S

Mise à jour: 2026-11-19

microsonic GmbH / Phoenixseestraße 7 / 44263 Dortmund / Germany / **T** +49 231 975151-0 / **F** +49 231 975151-51 / **E** info@microsonic.de
microsonic® ist eine eingetragene Marke der microsonic GmbH. Alle Rechte vorbehalten. Änderungen vorbehalten.

Archivsensor

dbk-4/BEE/O/M18 E+S

Dessin à l'échelle

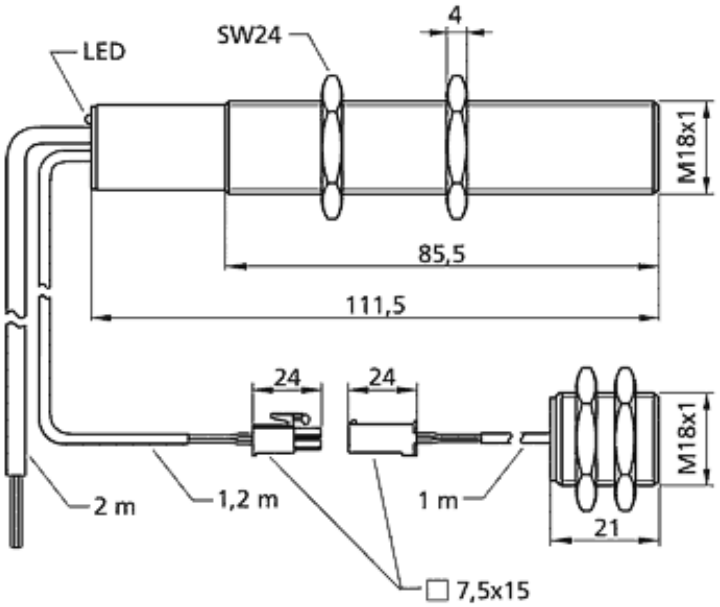

Modèle successeur disponible	dbk+4/3BEE/M18 E+S

2 x npn

Boîtier	cylindrique M18
Mode de fonctionnement	contrôle de double feuille
plage de travail	papier de 20 à 1.200 g/m^2, feuilles métallisées et films jusqu'à 0,4 mm d'épaisseur, feuilles autocollantes, tôles jusqu'à 0,3 mm, cartons finement ondulés

Spécial ultrason

Procédé de mesure	mode de pulsation avec évaluation d'amplitude
Fréquence du transducteur	400 kHz
Zone morte	7 mm devant émetteur et récepteur

Données électriques

Tension de service U_B	20-30 V CC, protégée contre les inversions de polarité
Ondulation résiduelle	± 10 %
Consommation de courant à vide	≤ 45 mA
Type de raccordement	câble PVC de 2 m, 5 × 0,25 mm^2

Sorties

Sortie 1	sortie double feuille npn : I_{max} = 500 mA (-UB+2V) NO, anti-court-circuit
Ausgang 2	sortie feuille manquante npn : I_{max} = 500 mA (-UB+2V) NF, anti-court-circuit
Temps de réponse	0,5 ms en mode piloté

Entrées

Entrée 1	contrôle de sortie

Boîtier

Matériau	corps en laiton, nickelé, pièces en matière plastique PBT
Transducteur ultrasonique	mousse de polyuréthane, résine époxy chargée verre
Indice de protection (selon EN 60529)	IP 65
Température de service	+5° C à +60° C
Température de stockage	-40° C à +85° C
Poids	320 g
Autres modèles	dbk-4/Sender/M18/K1 dbk-4/Empf/BEE/O/M18
Autres modèles	émetteur/récepteur seul

Équipement/Particularités

Éléments de réglage	pas nécessaire
Possibilités de réglage	pas nécessaire
Éléments de visualisation	1 x Duo-LED; verte : alimentation / rouge : double feuille / rouge clignotante : feuille manquante

Accessoires

Accessoires utilisables	BF-18 dbk-Testbogen

Dessin à l'échelle

