microsonic



Extrait de notre catalogue en ligne :

# *dbk-4/Empf/CD/O/M18*

Mise à jour: 2026-11-19

microsonic GmbH / Phoenixseestraße 7 / 44263 Dortmund / Germany / **T** +49 231 975151-0 / **F** +49 231 975151-51 / **E** info@microsonic.de
microsonic® ist eine eingetragene Marke der microsonic GmbH. Alle Rechte vorbehalten. Änderungen vorbehalten.

Archivsensor

# dbk-4/Empf/CD/O/M18

## Dessin à l'échelle

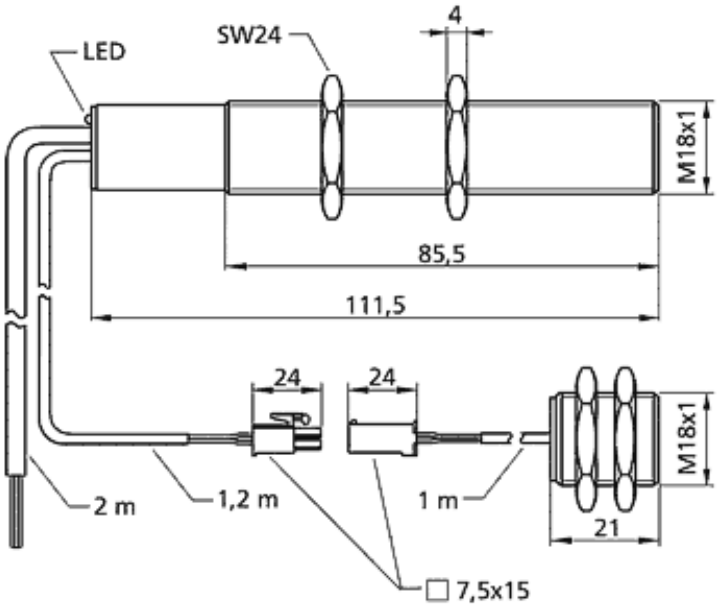


| Modèle successeur disponible | dbk+4/Empf/3CDD/M18 |
|---|---|

1 x pnp

| | |
|---|---|
| Boîtier | cylindrique M18 |
| Mode de fonctionnement | contrôle de double feuille |
| plage de travail | papier de 20 à 1.200 g/m$^2$, feuilles métallisées et films jusqu'à 0,4 mm d'épaisseur, feuilles autocollantes, tôles jusqu'à 0,3 mm, cartons finement ondulés |
| Caractéristiques spéciales | récepteur pour contrôle ultrasonique de double feuille |

## Spécial ultrason

| | |
|---|---|
| Procédé de mesure | mode de pulsation avec évaluation d'amplitude |
| Fréquence du transducteur | 400 kHz |
| Zone morte | 7 mm devant émetteur et récepteur |

## Données électriques

| | |
|---|---|
| Tension de service $U_B$ | 20-30 V CC, protégée contre les inversions de polarité |
| Ondulation résiduelle | ± 10 % |
| Consommation de courant à vide | ≤ 35 mA |
| Type de raccordement | câble PVC de 2 m, 4 × 0,34 $mm^2$ |

## Sorties

| | |
|---|---|
| Sortie 1 | sortie double feuille<br>pnp : $I_{max}$ = 500 mA ($U_B$-2V)<br>NF, anti-court-circuit |
| Temps de réponse | 6,5 ms en mode piloté, 24,5 ms en mode continu |

## Entrées

| | |
|---|---|
| Entrée 1 | contrôle de sortie |

## Boîtier

| | |
|---|---|
| Matériau | corps en laiton, nickelé, pièces en matière plastique PBT |
| Transducteur ultrasonique | mousse de polyuréthane, résine époxy chargée verre |
| Indice de protection (selon EN 60529) | IP 65 |
| Température de service | +5° C à +60° C |
| Température de stockage | -40° C à +85° C |
| Poids | 130 g |
| Autres modèles | dbk-4/Empf/CD/O /QP<br>dbk-4/Empf/CD/O/M18/ K3K1 |
| Autres modèles | récepteur en forme de parallélépipède rectangle<br>autre longueur de câble |

## Équipement/Particularités

| | |
|---|---|
| Éléments de réglage | pas nécessaire |
| Possibilités de réglage | pas nécessaire |
| Éléments de visualisation | 1 x Duo-LED; verte : alimentation / rouge : double feuille |

## Accessoires

| | |
|---|---|
| Accessoires utilisables | dbk-Testbogen<br>BF-18 |

## Dessin à l'échelle

