microsonic



Extrait de notre catalogue en ligne :

dbk-5/CDD/O/M30 E+S

Mise à jour: 2026-11-19

microsonic GmbH / Phoenixseestraße 7 / 44263 Dortmund / Germany / **T** +49 231 975151-0 / **F** +49 231 975151-51 / **E** info@microsonic.de
microsonic® ist eine eingetragene Marke der microsonic GmbH. Alle Rechte vorbehalten. Änderungen vorbehalten.

Archivsensor

dbk-5/CDD/O/M30 E+S

Dessin à l'échelle

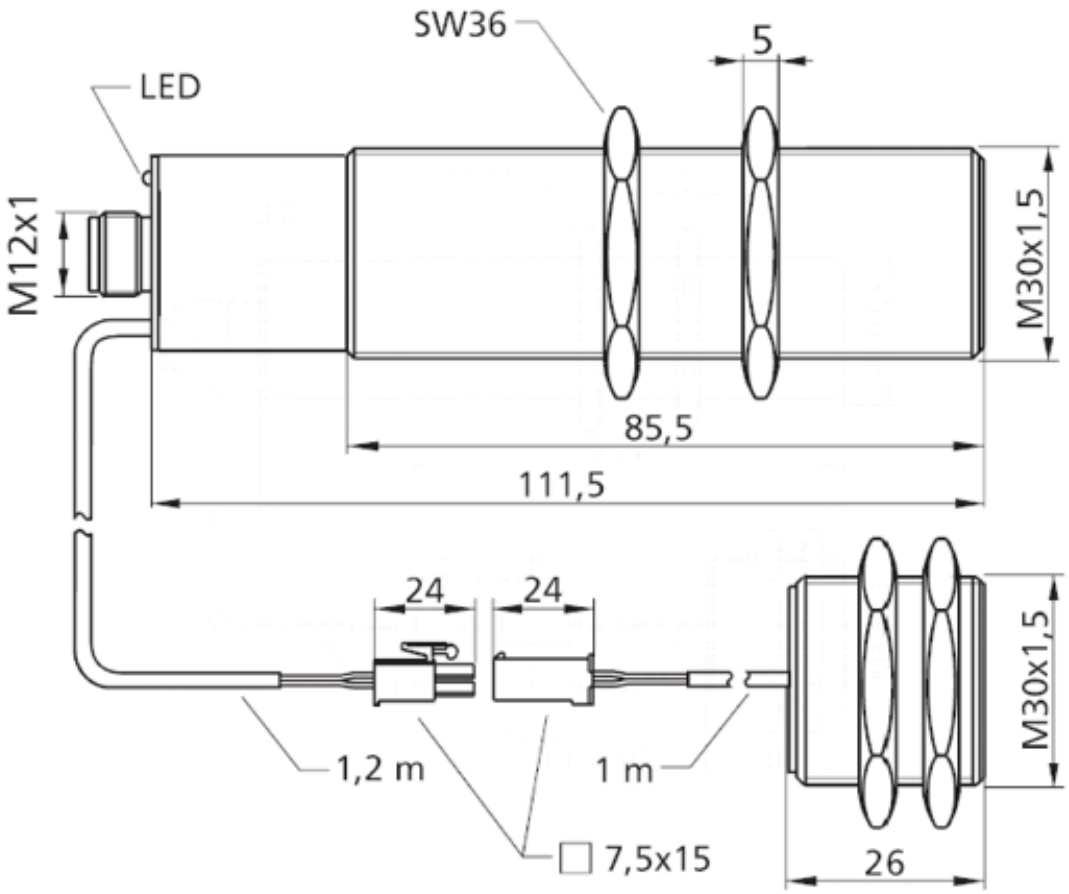

Modèle successeur disponible	dbk+5/3CDD/M18 E+S
2 x pnp	
Boîtier	cylindrique M30
Mode de fonctionnement	contrôle de double feuille
plage de travail	papier à partir de 120 g/m^2, carton, feuilles métallisées, cartons ondulés, tôles jusqu'à environ 2 mm, matériaux de base pour circuits imprimés

Spécial ultrason

Procédé de mesure	mode de pulsation avec évaluation d'amplitude
Fréquence du transducteur	200 kHz
Zone morte	7 mm devant émetteur et récepteur

Données électriques

Tension de service U_B	20-30 V CC, protégée contre les inversions de polarité
Ondulation résiduelle	± 10 %
Consommation de courant à vide	≤ 45 mA
Type de raccordement	connecteur M12 à 5 pôles

Sorties

Sortie 1	sortie double feuille pnp : I_{max} = 500 mA (U_B-2V) NF, anti-court-circuit
Ausgang 2	sortie feuille manquante pnp : I_{max} = 500 mA (U_B-2V) NF, anti-court-circuit
Temps de réponse	5,5 ms resp. 15,5 ms en mode continu

Entrées

Entrée 1	contrôle de sortie

Boîtier

Matériau	corps en laiton, nickelé, pièces en matière plastique PBT
Transducteur ultrasonique	mousse de polyuréthane, résine époxy chargée verre
Indice de protection (selon EN 60529)	IP 65
Température de service	+5° C à +60° C
Température de stockage	-40° C à +85° C
Poids	450 g
Autres modèles	dbk-5/Sender/M30/K1 dbk-5/Empf/CDD/O/M30
Autres modèles	émetteur/récepteur seul

Équipement/Particularités

Éléments de réglage	pas nécessaire
Possibilités de réglage	pas nécessaire
Éléments de visualisation	1 x Duo-LED; verte : alimentation / rouge : double feuille / rouge clignotante : feuille manquante

Accessoires

Accessoires utilisables	KST5A-2/M12 KST5A-5/M12 KST5G-2/M12 KST5G-5/M12

Dessin à l'échelle

