microsonic



Extrait de notre catalogue en ligne :

dbk-5/Sender/M30/K1

Mise à jour: 2026-11-19

microsonic GmbH / Phoenixseestraße 7 / 44263 Dortmund / Germany / **T** +49 231 975151-0 / **F** +49 231 975151-51 / **E** info@microsonic.de
microsonic® ist eine eingetragene Marke der microsonic GmbH. Alle Rechte vorbehalten. Änderungen vorbehalten.

Archivsensor

dbk-5/Sender/M30/K1

Dessin à l'échelle

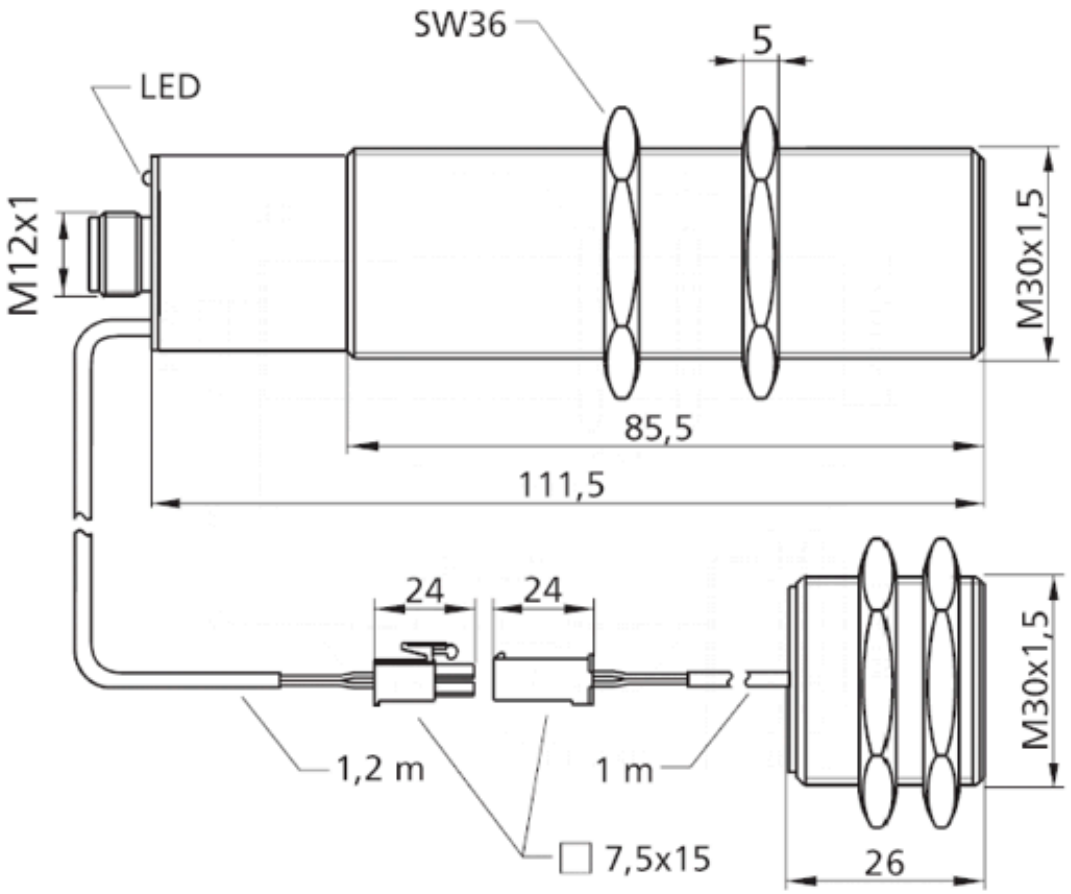

Modèle successeur disponible	dbk+5/Sender/M18/K1
Boîtier	cylindrique M30
Mode de fonctionnement	contrôle de double feuille
plage de travail	papier à partir de 120 g/m^2, carton, feuilles métallisées, cartons ondulés, tôles jusqu'à environ 2 mm, matériaux de base pour circuits imprimés
Caractéristiques spéciales	émetteur pour contrôle ultrasonique de double feuille

Spécial ultrason

Procédé de mesure	mode de pulsation avec évaluation d'amplitude
Fréquence du transducteur	200 kHz
Zone morte	7 mm devant émetteur et récepteur

Boîtier

Matériau	corps en laiton, nickelé, pièces en matière plastique PBT
Transducteur ultrasonique	mousse de polyuréthane, résine époxy chargée verre
Indice de protection (selon EN 60529)	IP 65
Température de service	+5° C à +60° C
Température de stockage	-40° C à +85° C
Poids	65 g

Équipement/Particularités

Éléments de réglage	pas nécessaire
Possibilités de réglage	pas nécessaire