microsonic



Extrait de notre catalogue en ligne :

# *mic-102/IU/HV/M30 R1*

Mise à jour: 2026-11-19

microsonic GmbH / Phoenixseestraße 7 / 44263 Dortmund / Germany / **T** +49 231 975151-0 / **F** +49 231 975151-51 / **E** info@microsonic.de
microsonic® ist eine eingetragene Marke der microsonic GmbH. Alle Rechte vorbehalten. Änderungen vorbehalten.

**Archivsensor**

# mic-102/IU/HV/M30 R1

## Dessin à l'échelle

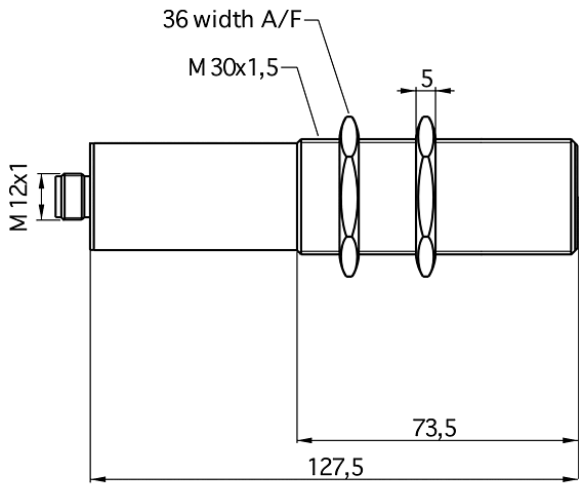


## Zone de détection

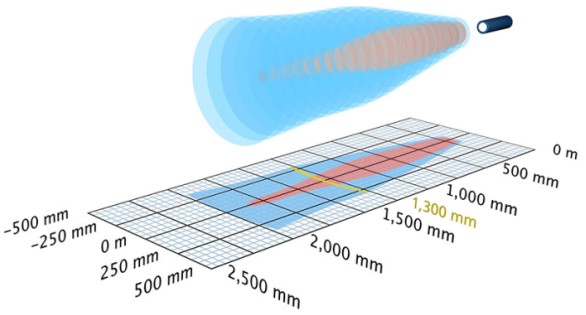


| Modèle successeur disponible | mic-130/IU/M |
|---|---|
| 1 x analogique 4-20 mA + 0-10 V | 2.000 mm |
| Boîtier | cylindrique M30 |
| Mode de fonctionnement | mesures de distance analogiques |
| Caractéristiques spéciales | capteur archive |

## Spécial ultrason

| | |
|---|---|
| Procédé de mesure | temps de propagation de l'écho |
| Fréquence du transducteur | 200 kHz |
| Zone morte | 200 mm |
| Portée de service | 1.300 mm |
| Portée limite | 2.000 mm |
| Résolution | 0,18 mm |
| Reproductibilité | ± 0,15 % |
| Précision | ± 1 % (compensation interne de la température) |

## Données électriques

| | |
|---|---|
| Tension de service $U_B$ | 9-30 V CC, protégée contre les inversions de polarité |
| Ondulation résiduelle | ± 10 % |
| Consommation de courant à vide | ≤ 70 mA |
| Type de raccordement | connecteur M12 à 5 pôles |

## Sorties

| | |
|---|---|
| Sortie 1 | sortie analogique<br>courant : 4-20 mA / tension : 0-10 V (si $U_B \geq 15$ V), anti-court-circuit<br>commutable croissant ou décroissant |
| Temps de réponse | 110 ms |
| Retard de mise à disposition | < 1.500 ms |

## Entrées

| | |
|---|---|
| Entrée 1 | entrée com. (broche 5) entrée de synchronisation |

## Boîtier

| | |
|---|---|
| Matériau | corps en laiton, nickelé, pièces en matière plastique PBT, TPU |
| Transducteur ultrasonique | mousse de polyuréthane, résine époxy chargée verre |
| Indice de protection (selon EN 60529) | IP 65 |
| Température de service | -20° C à +70° C |
| Température de stockage | -40° C à +85° C |
| Poids | 210 g |

## Équipement/Particularités

| | |
|---|---|
| Compensation de température | oui |
| Éléments de réglage | entrée com. (broche 5) |
| Possibilités de réglage | LCA-2 avec LinkCopy ou logiciel LinkControl |
| Synchronisation | oui |
| Fonctionnement en multiplex | oui |
| Éléments de visualisation | non |

## Dessin à l'échelle

